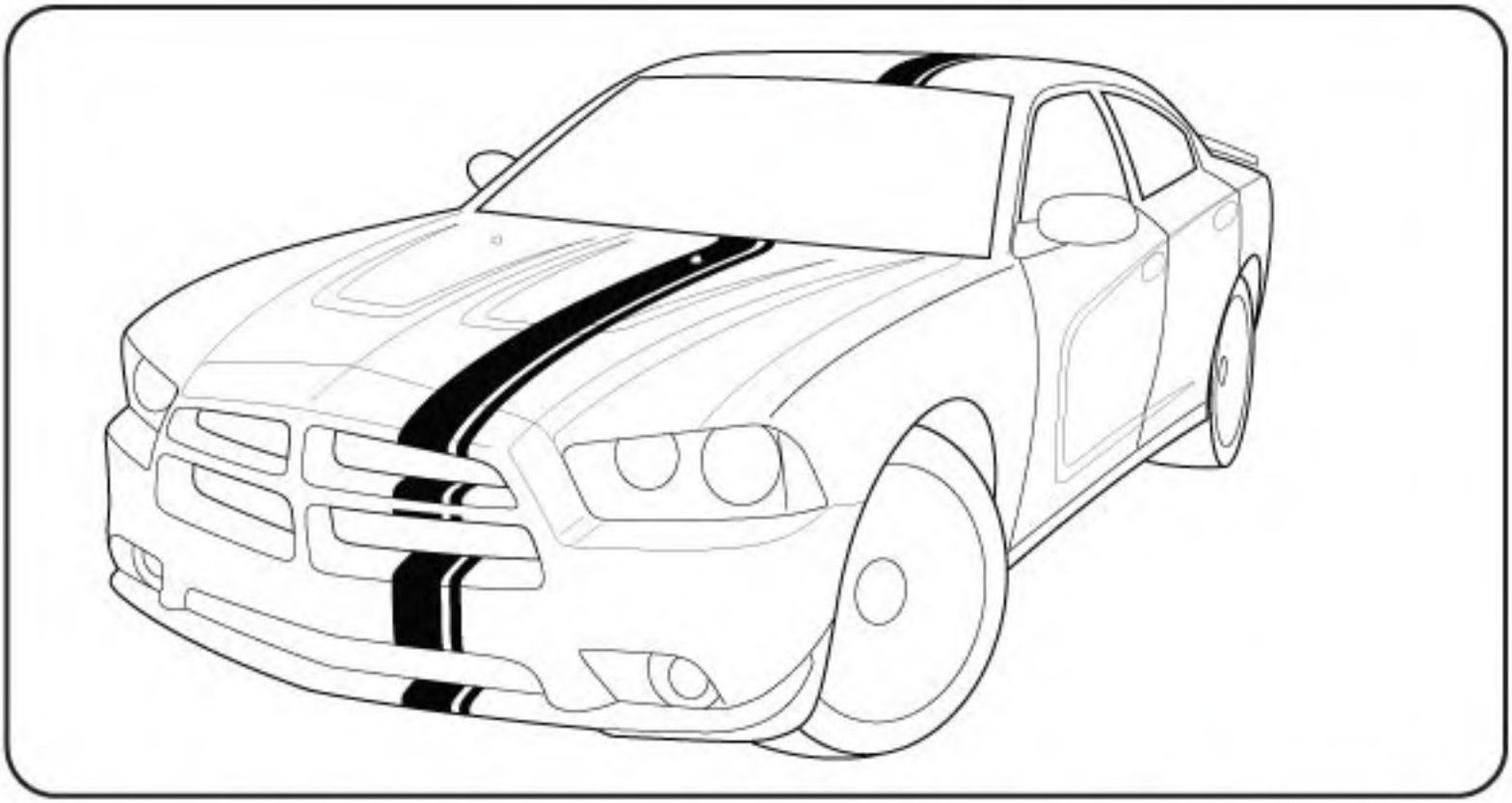

MOPAR '11 CHARGER STRIPE KIT

K# K6861373

GRAPHIC APPLICATION INSTRUCTIONS

Note:
- Wash hands prior to installation or use alcohol wipe.
- Vehicle and decal temperature should be between 70° F and 90° F.
- Leave vehicle in warm facility for 5 hours after application.
- DO NOT wash car for 5 days after installation.
- DO NOT apply in direct sunlight.
- Apply in a dust-free environment.
- Use a generous amount of solution.

Soap/Water Solution:
In a spray atomizer, mix the following:
- 5 ml (1 tsp) liquid soap, (lanolin-free)
- 1 litre (1 qt) of water

Alcohol/Water Solution:
In a spray atomizer, mix the following:
- 25% Isopropyl Alcohol
- 75% Water

(For Wraps)

TOOLS REQUIRED

Heat Gun (for wraps)

Clean Lint-Free Cloth

Pin

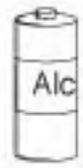

100% Isopropyl Alcohol

Squeegee

2 Spray Bottles

White China Marker (Grease Pencil)

1/2" wide Masking Tape

MOPAR '11 CHARGER DECAL INSTRUCTIONS

1. **DEFECT REMOVAL :** Remove any dirt nibs or defects in the paint that would result in objectionable read-through defects after decal is applied.

2. **BODY SURFACE:** Body surface temperature must be a minimum of 70°F during decal application to ensure conformability and initial adhesive bond.

3. **ALCOHOL WIPE:** Wipe the body surface to which the decals will be applied with a clean, lint-free cloth moistened with isopropyl alcohol to remove contaminants.

4. **DRY WIPE:** Wipe the same body surfaces as in step 3 with a clean, dry lint-free cloth to remove remaining haze.

5. **DECAL LINER REMOVAL:** Lay decal paper liner side up on flat, clean surface. Slowly remove paper liner in a 180° direction, keeping part as flat as possible. Avoid finger contact with decal adhesive surface. Spray exposed adhesive and the door surface with the soap & water solution.

6. **DECAL POSITIONING:** Hold the premask area of the part and position to body using paper premask locators. Refer to the following illustrations for location and stripe sequence. Do not pre-adhere decal to vehicle with hands. Keep decal as flat as possible. Do not allow the adhesive surface to become contaminated by touching clothing or floor, etc. **If the decal does not float into position,** add one to two more drops of liquid dish soap to the wetting solution. Once decal is in position, spray the premask with the wetting solution. This will allow the squeegee to glide over the premask easier.

7. **SQUEEGEE:** Squeegee entire decal with a plastic squeegee. Start at the center and fan out to the edges using firm, overlapping strokes.

8. **Wrap Areas:** Any areas that wrap will require the 25% Iso. Alcohol/water solution. Spray the adhesive with this solution. Use squeegee to pressurize wraps. Use heat gun to ensure proper adhesion.

9. **PREMASK REMOVAL:** Slowly remove the premask in a 180° direction, (flat to surface). Do not snap it off or remove in a 90° direction, (perpendicular to the surface). Take extra care in the thin pointed areas. **If the decal comes up while removing the paper premask,** there may be too much soap in the wetting solution or the temperature may be below 70°F. Re-squeegee the entire decal, then wait a few minutes to allow the adhesive of the decal to increase before removing premask.

10. **RE-SQUEEGEE:** Squeegeeing after premask removal may be necessary in certain areas. Work bubbles out to the nearest edge or use air release tool or pin and re-squeegee that area to ensure proper adhesion.

11. **INSPECTION:** Dry off vehicle and inspect for any remaining bubbles.

12. **POST APPLICATION:** Allow the vehicle to remain 70°F for at least fifteen minutes before taking outside in freezing conditions. Do not power wash decal area for 72 hours.

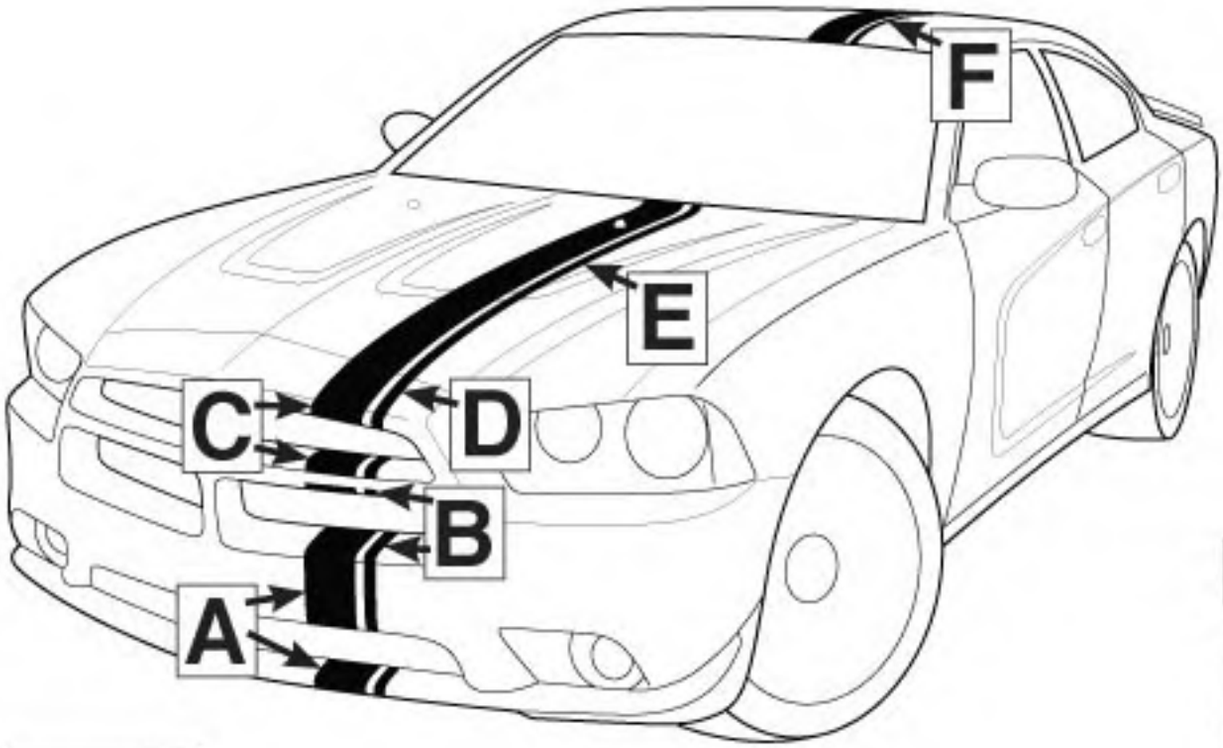

D FRT Fascia Upper

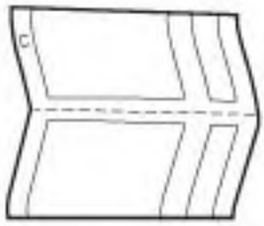

C FRT Grille Upper

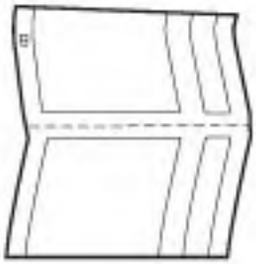

B FRT Grille Lower

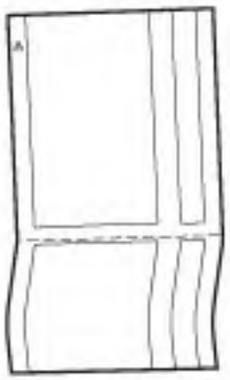

A FRT Fascia Lower / Middle

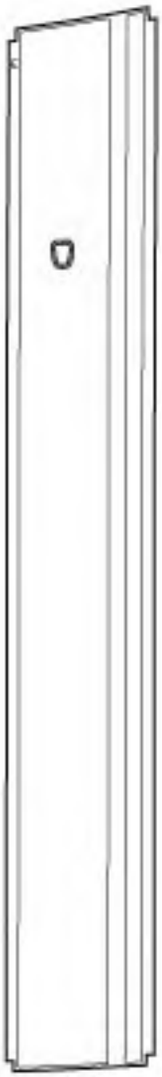

E Hood Stripe

F Roof Stripe

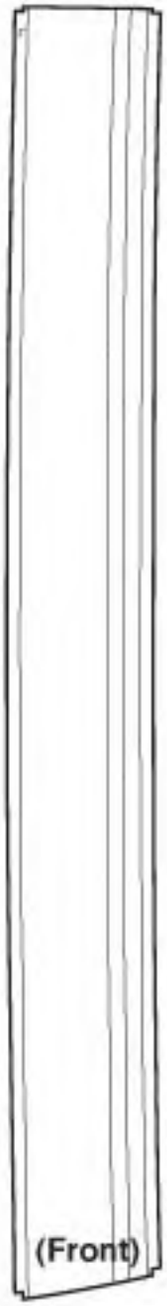

(Each part is identified with a letter in the upper LH corner).

M11 CHARGER GRAPHICS INSTALLATION

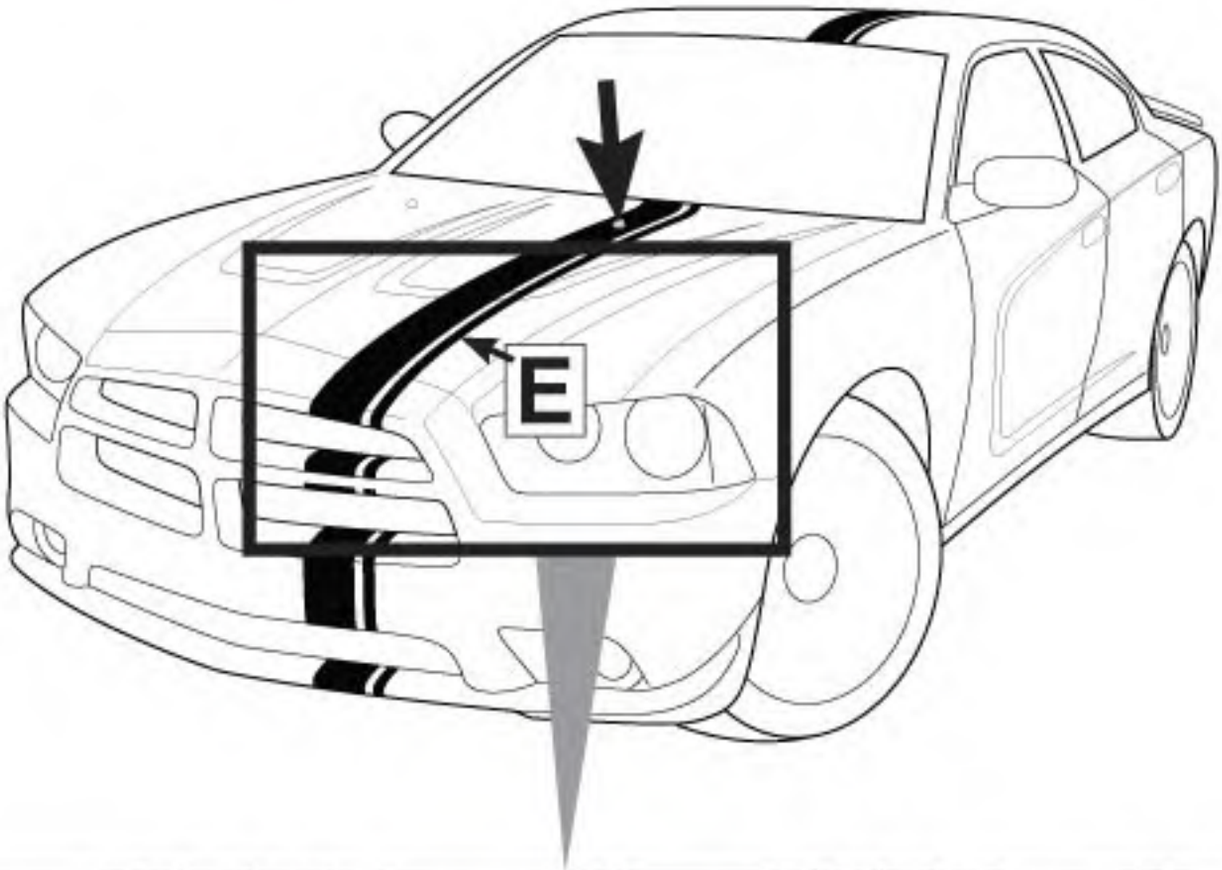

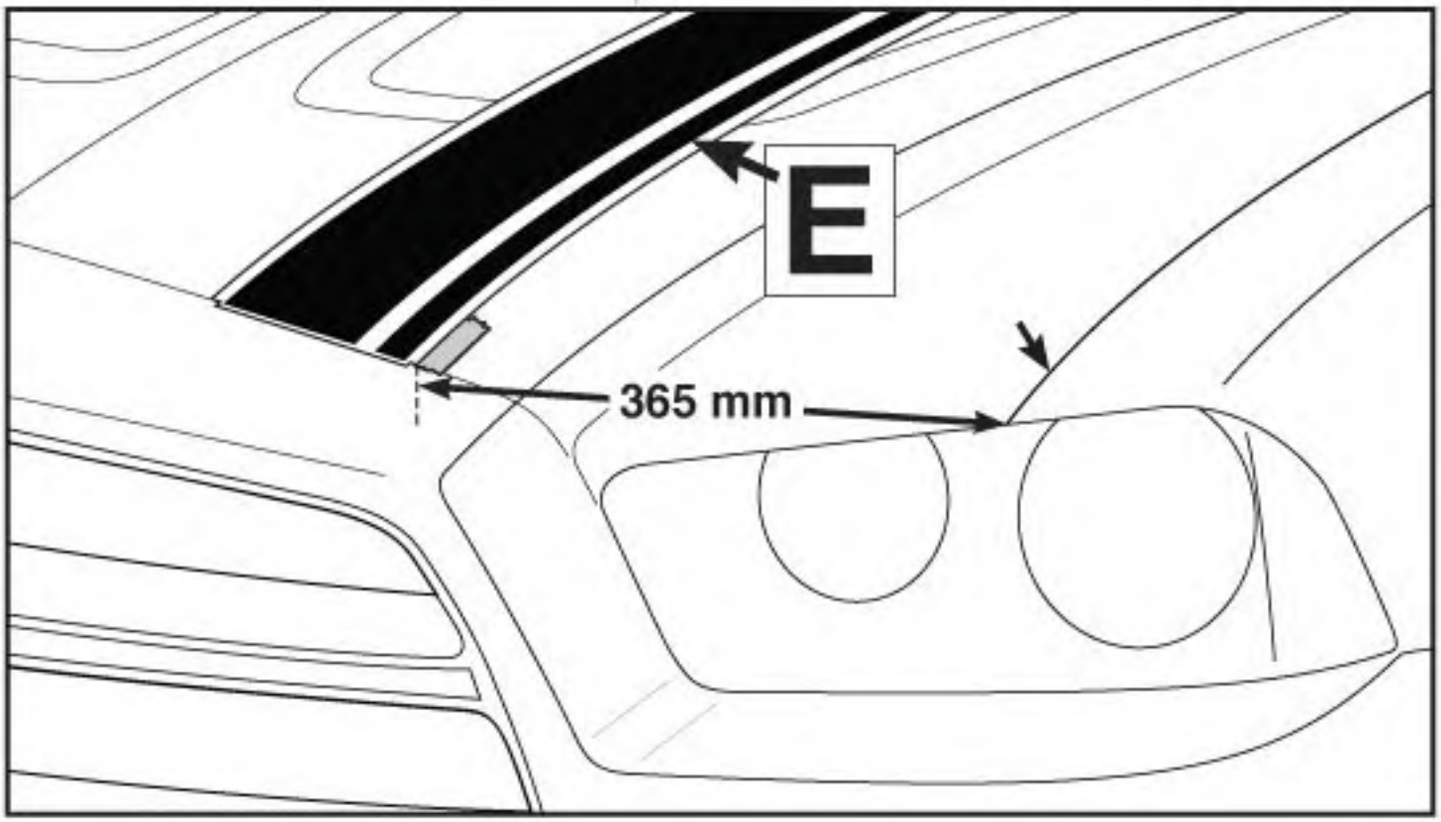

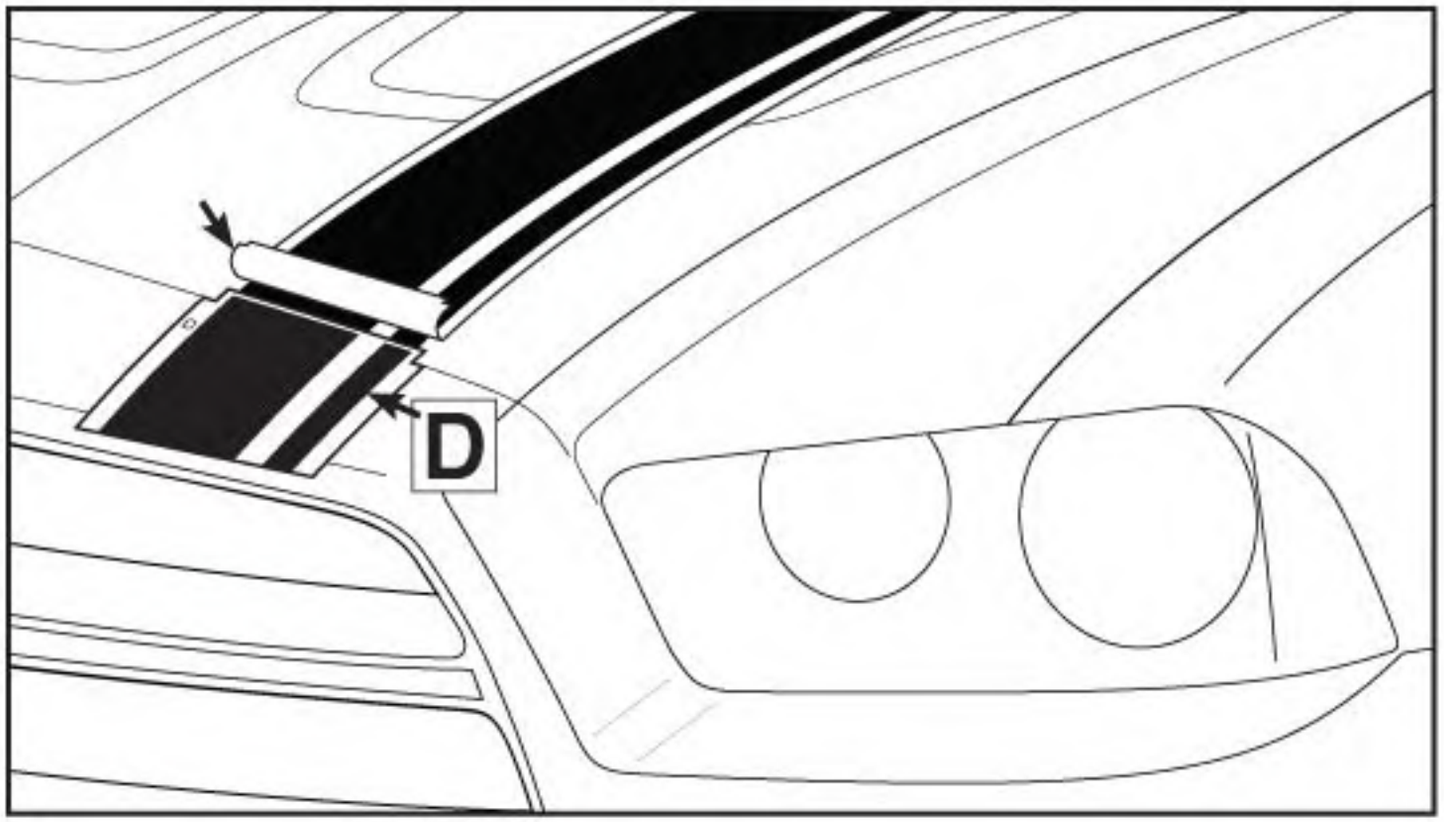
D

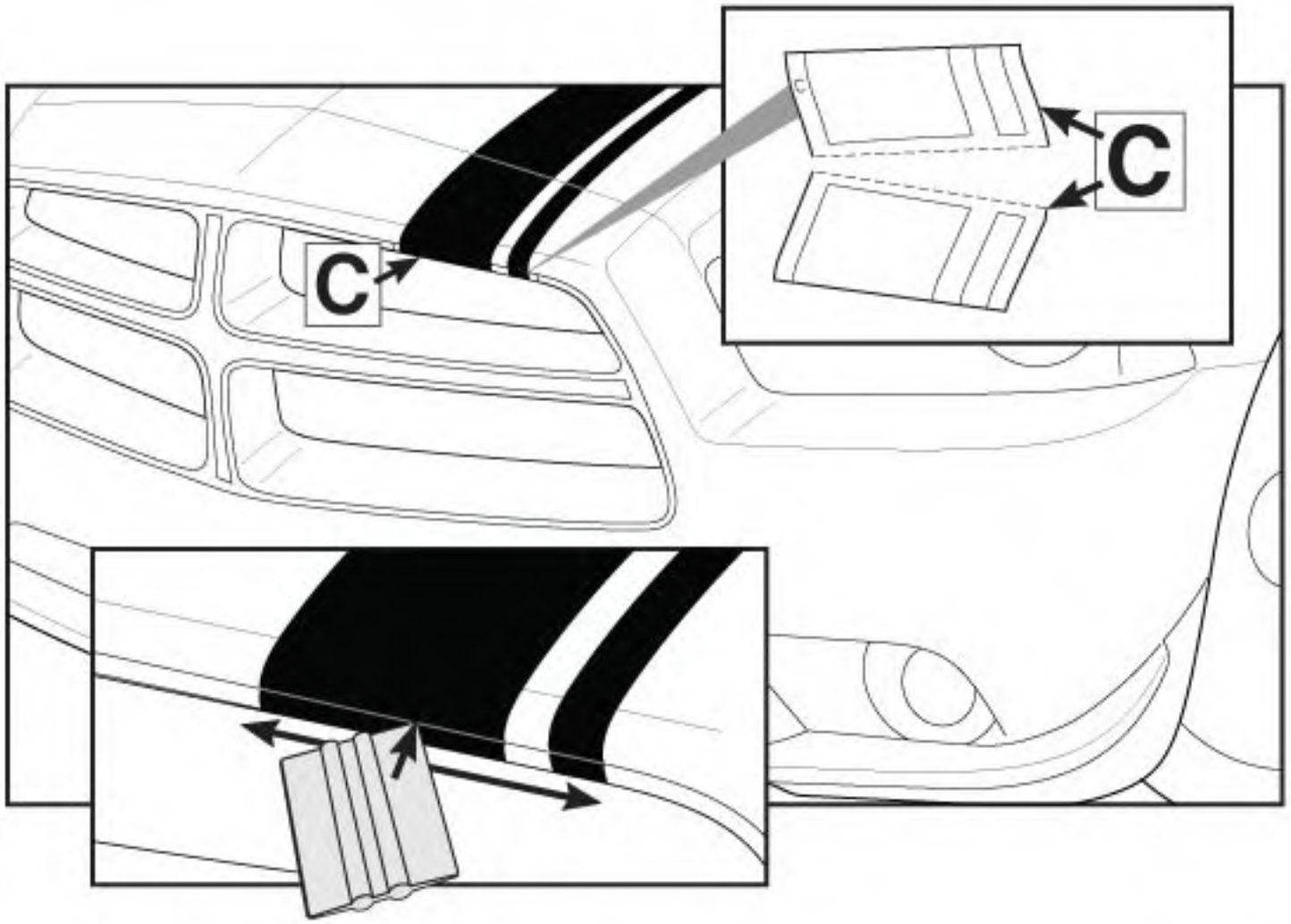
C
C

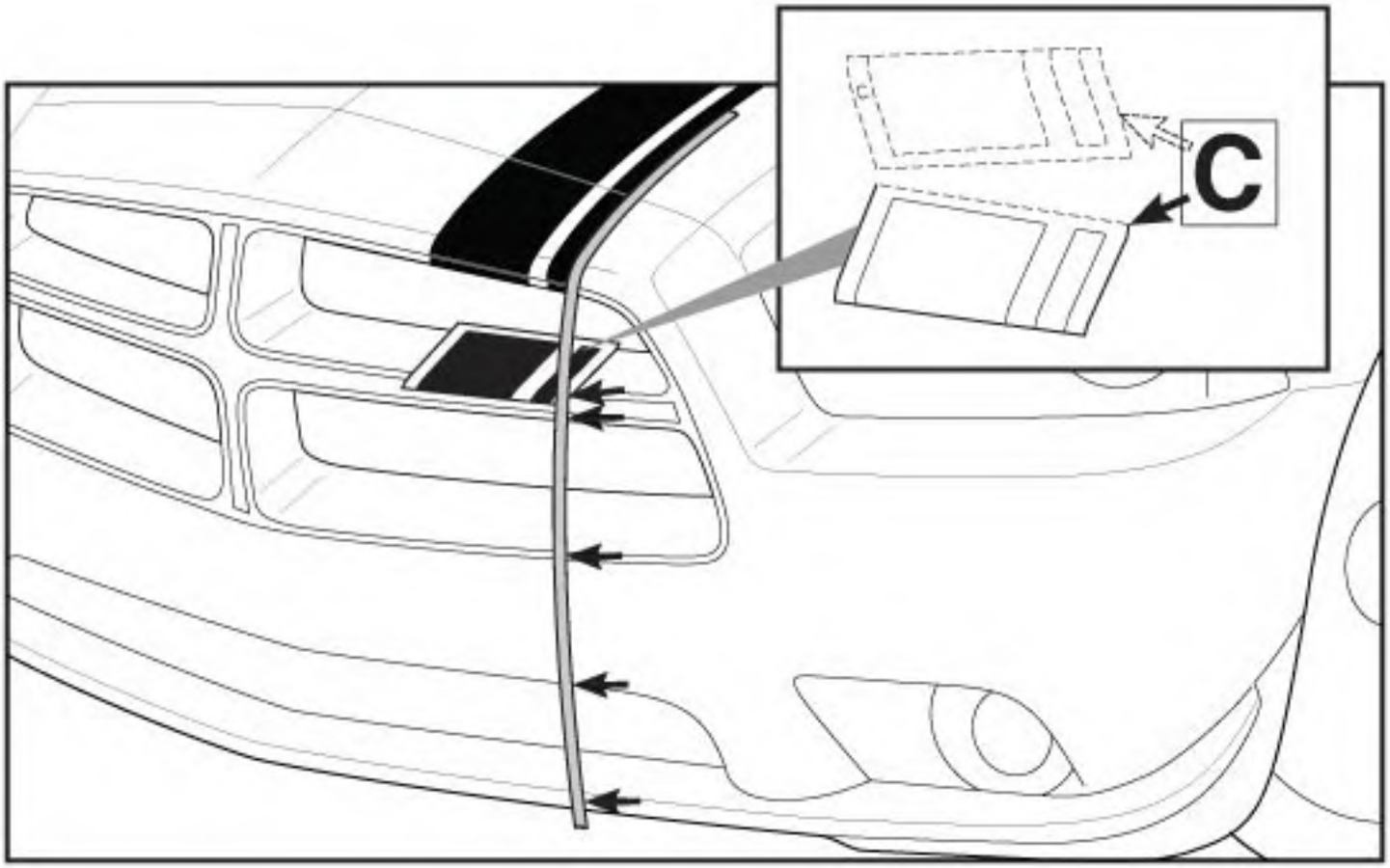
C

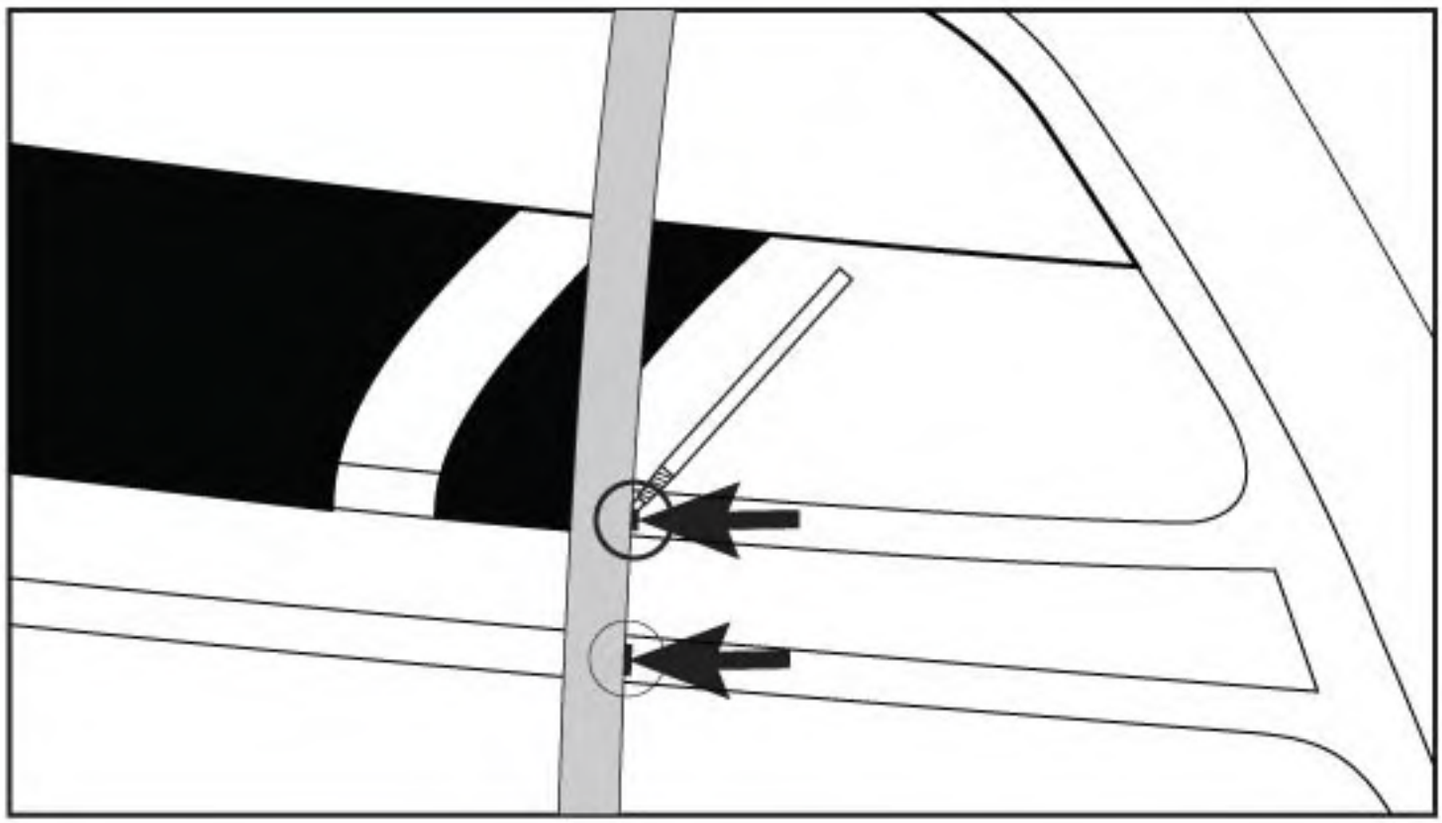

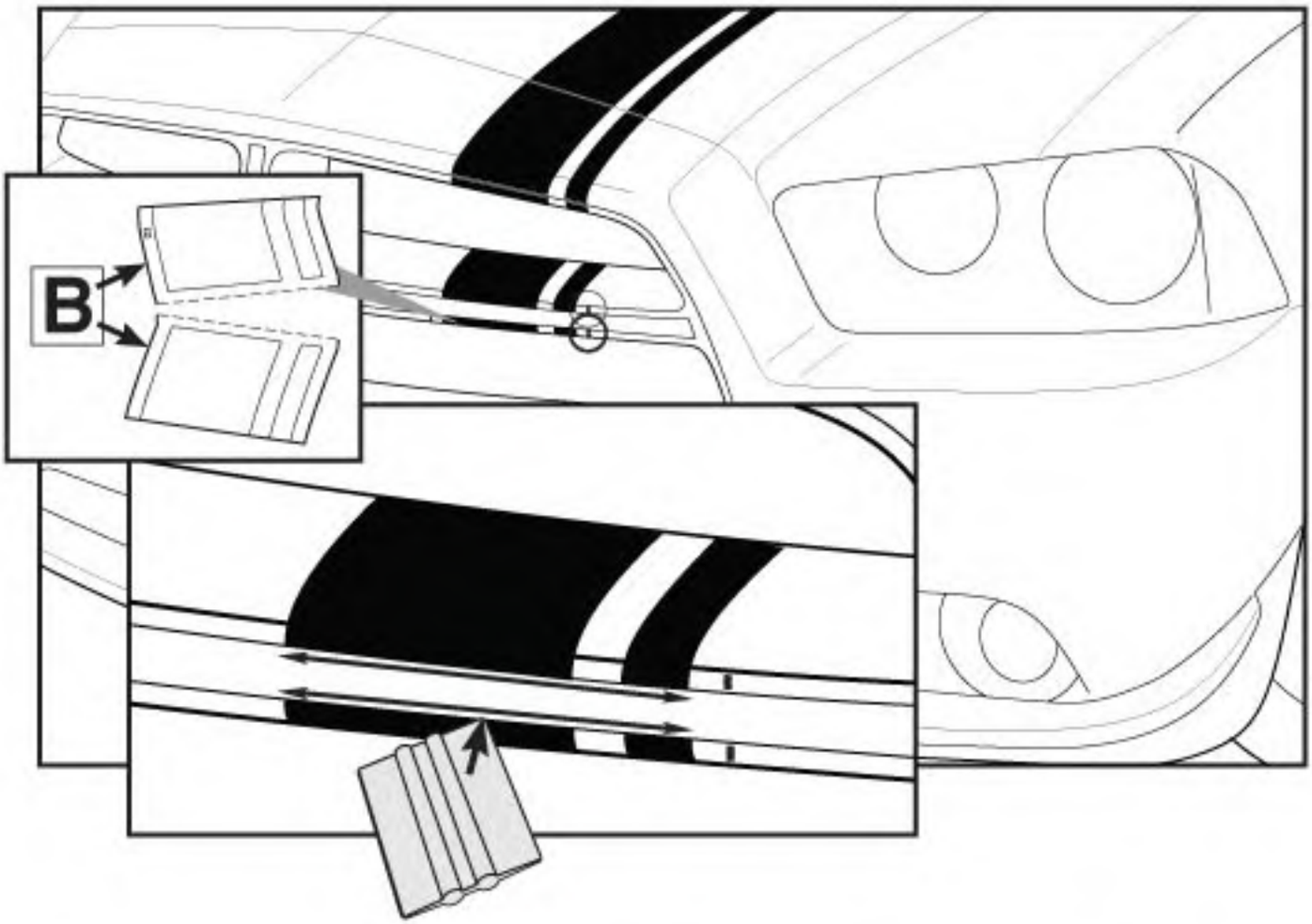
B

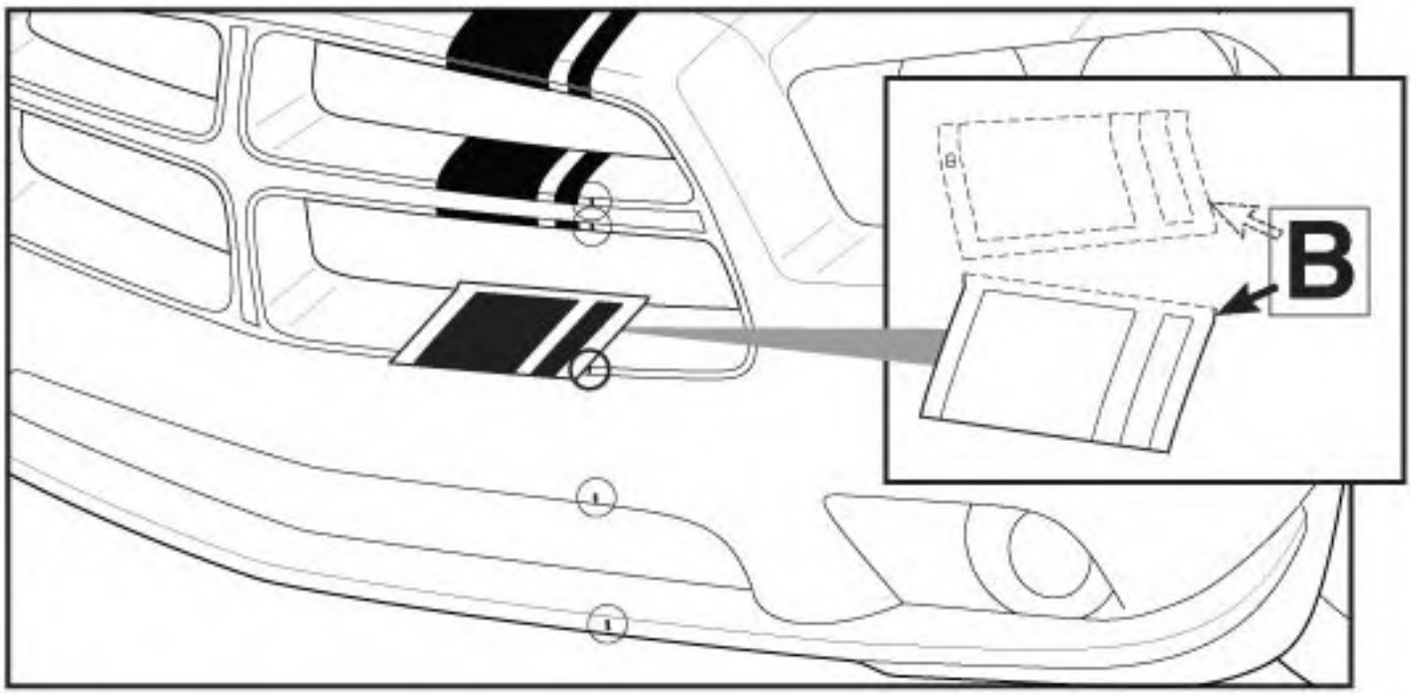
B

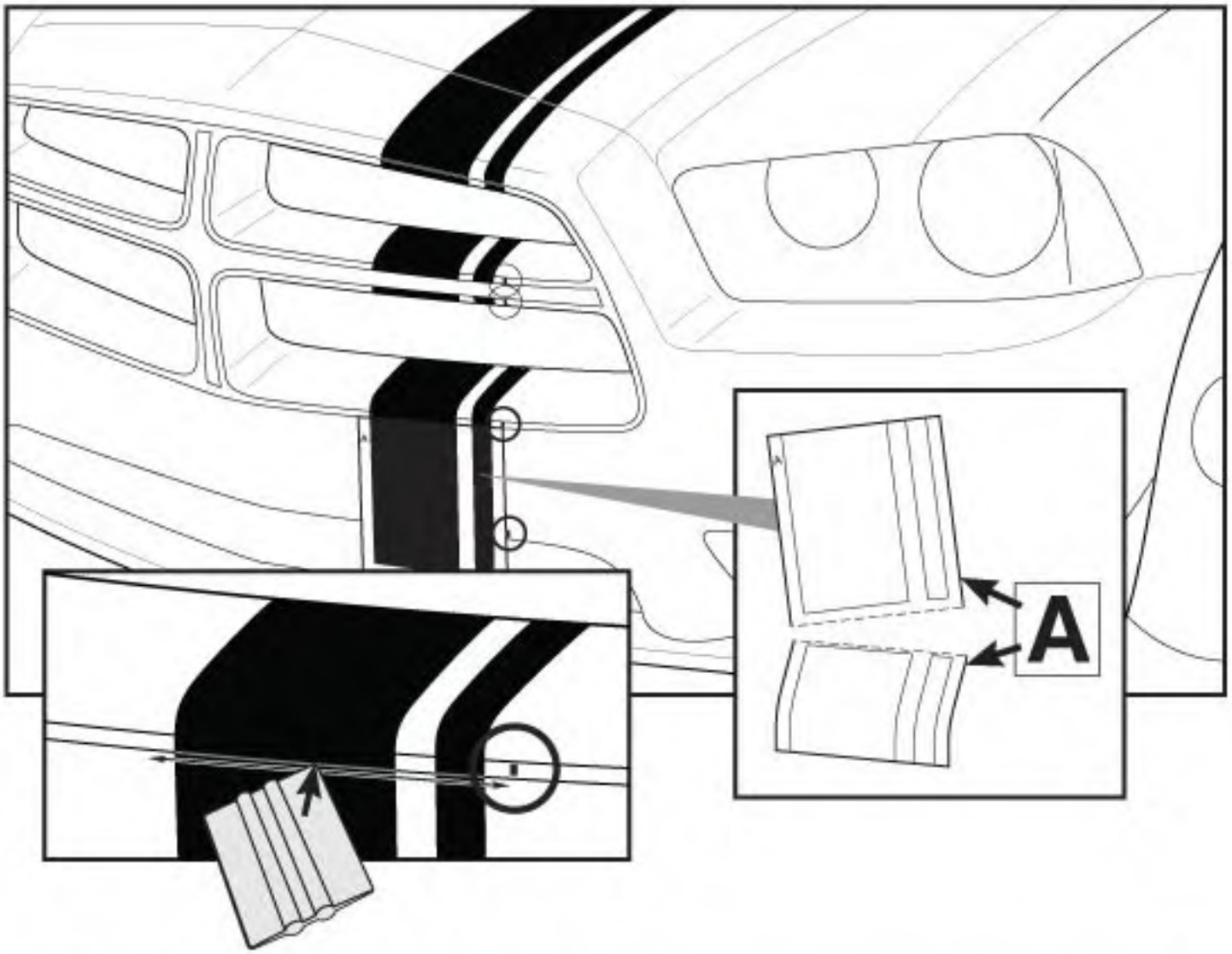
A

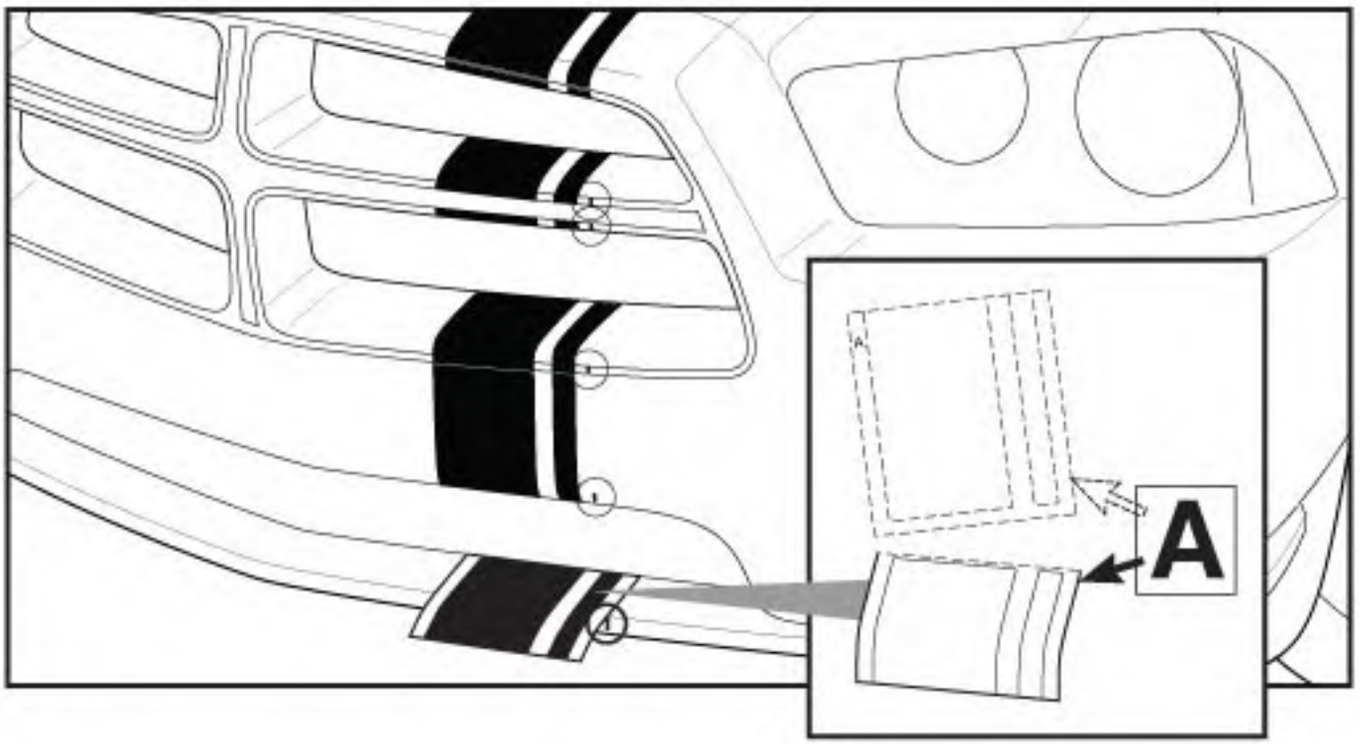
A

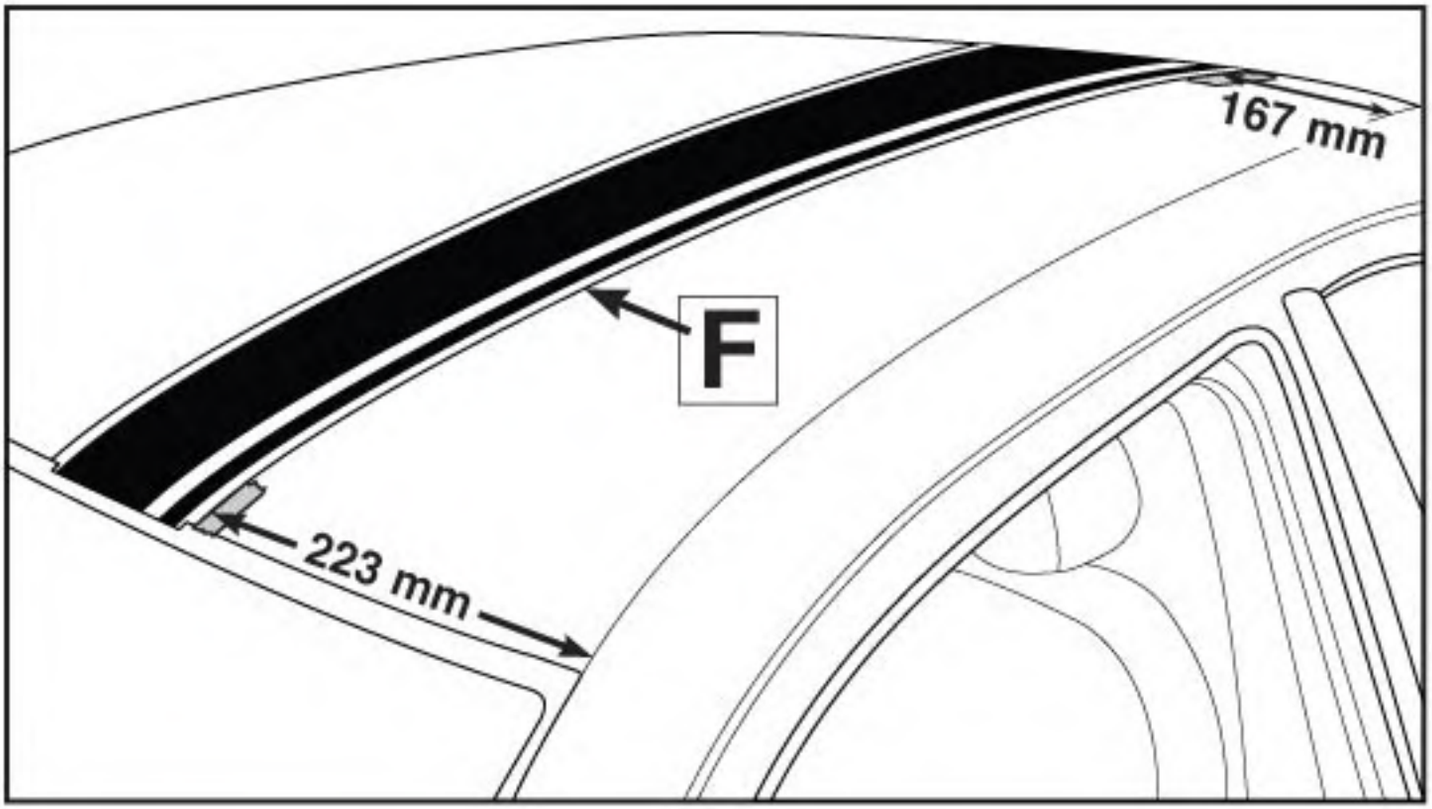
167 mm
F
223 mm

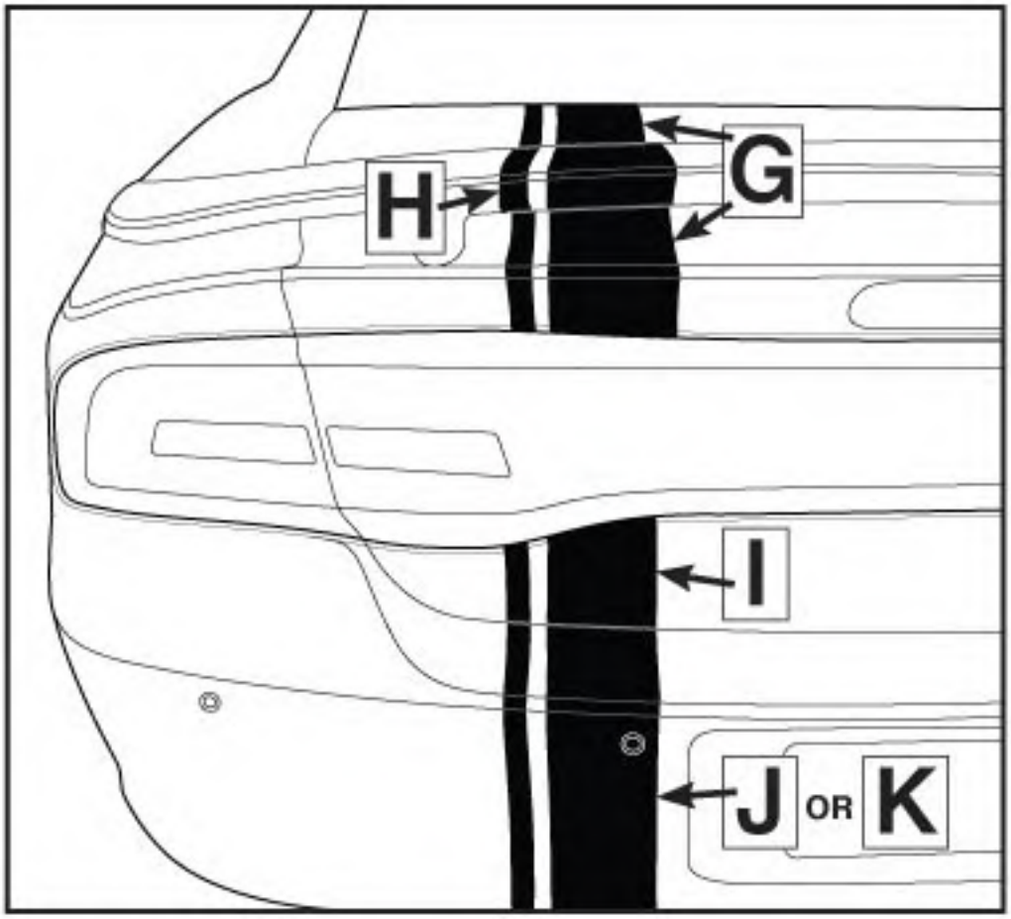

G Decklid Stripe

H Spoiler Stripe

I Decklid Lower Stripe

J Rear Fascia Stripe (Without Sensor)

K Rear Fascia Stripe (With Sensor)

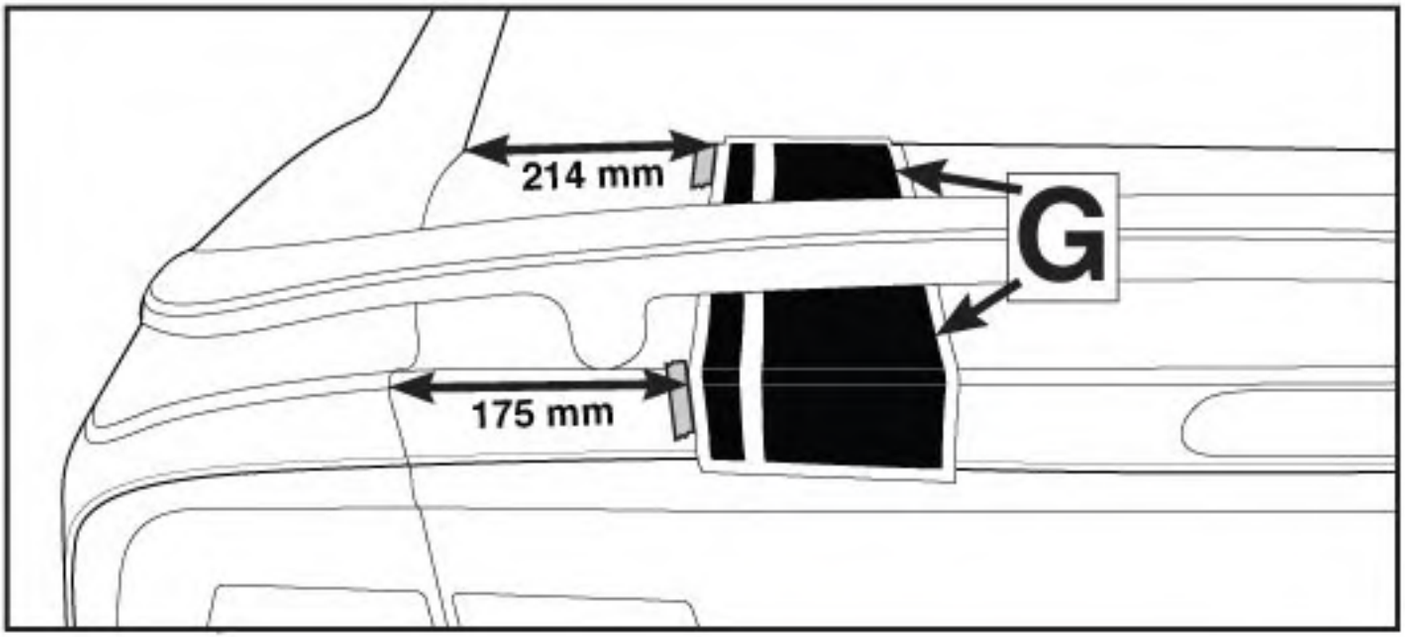
214 mm
G
175 mm

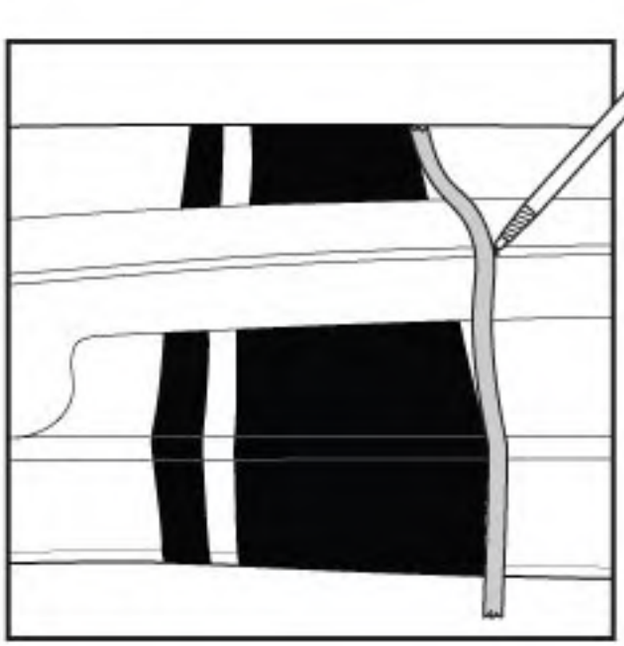

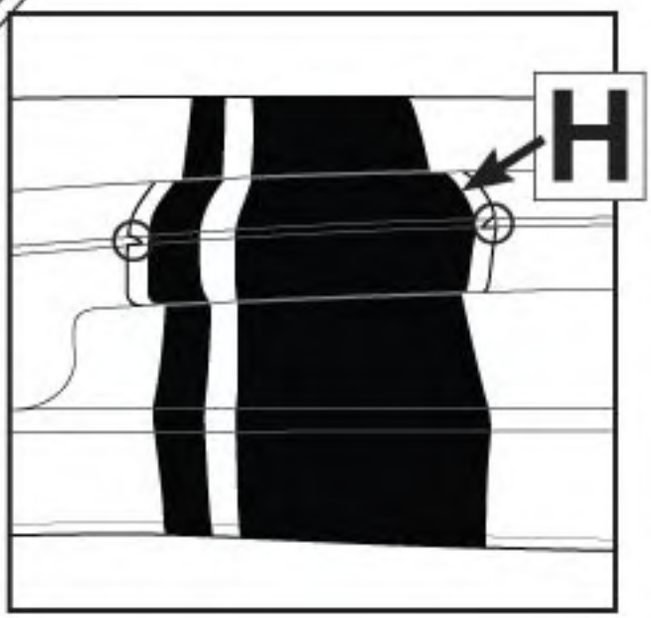
H

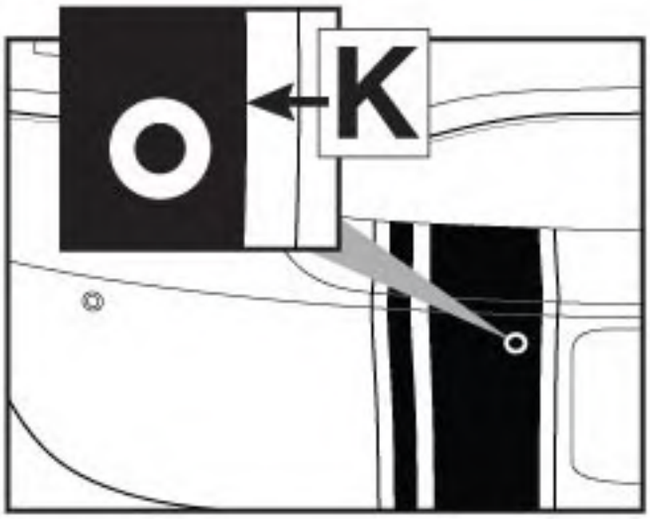
K

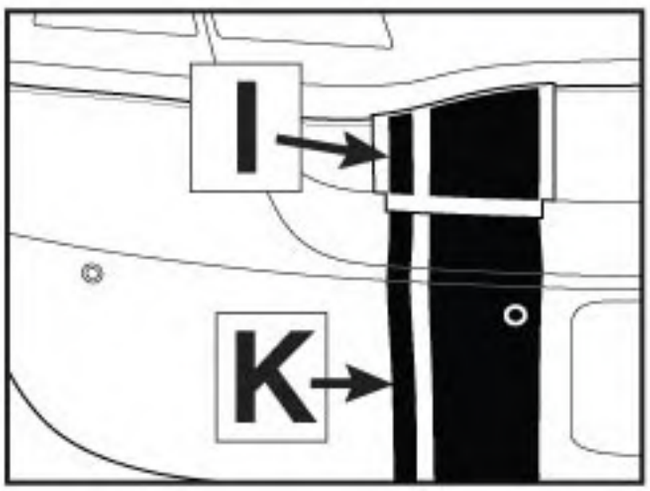
I
K

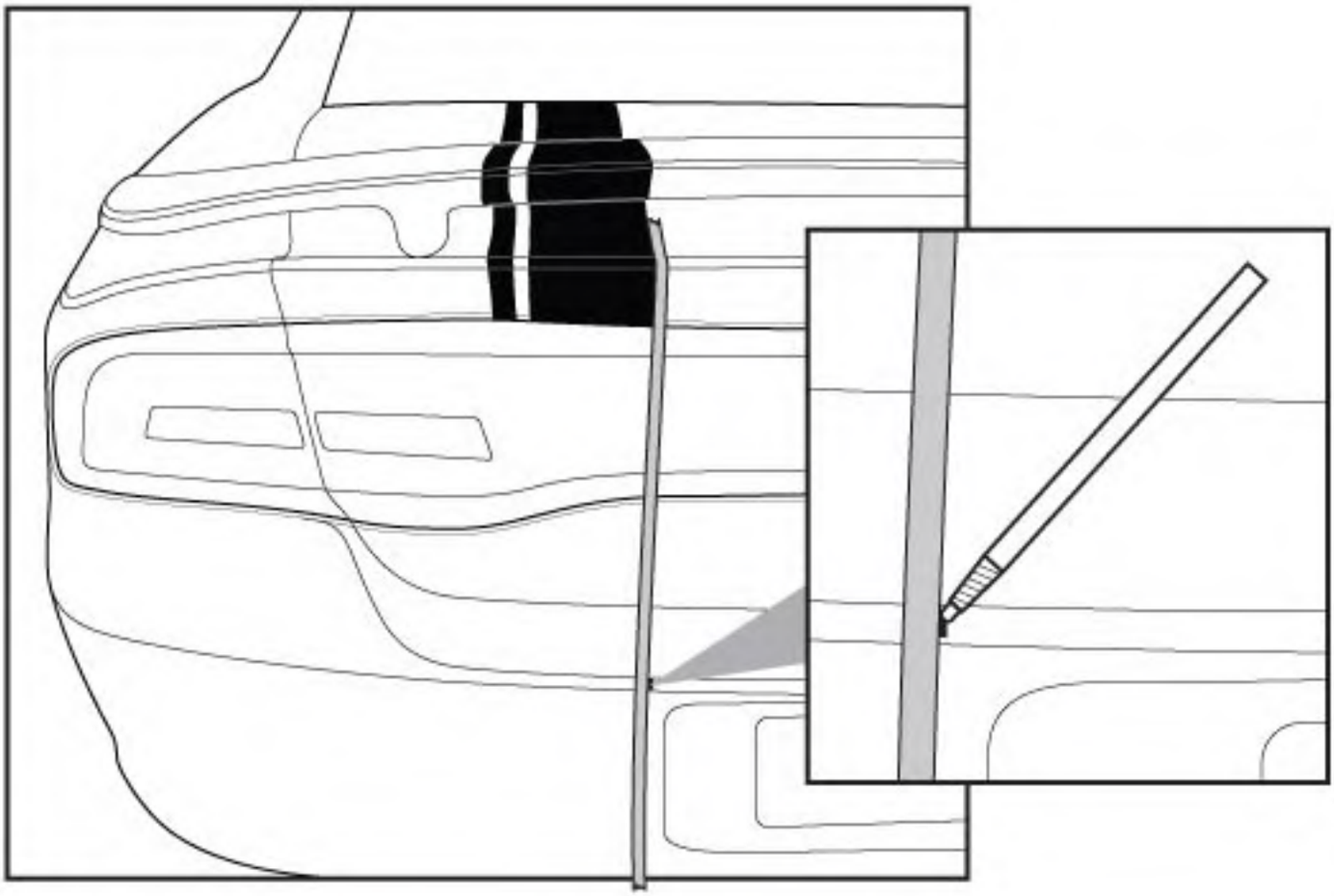

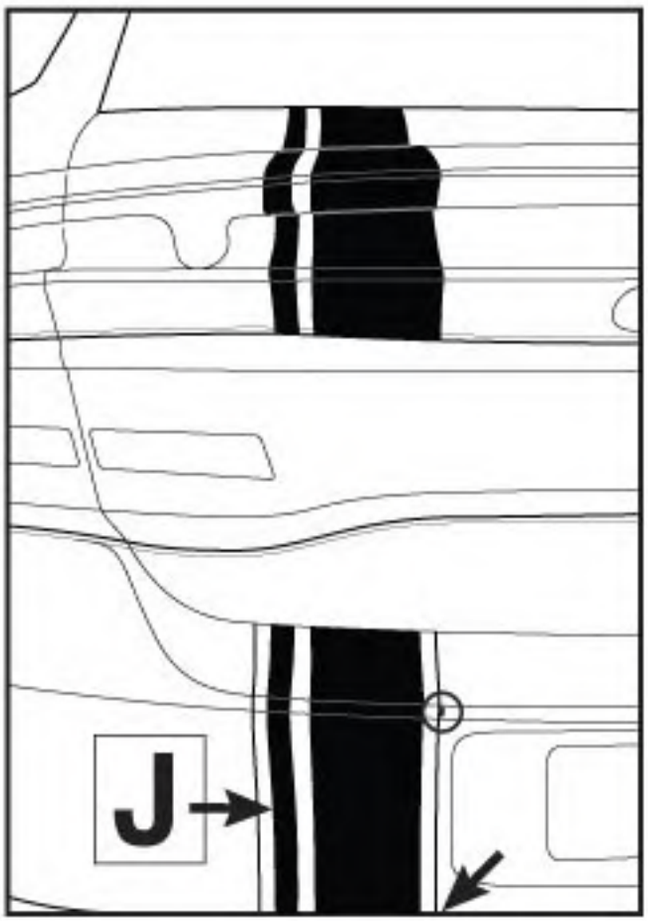
J

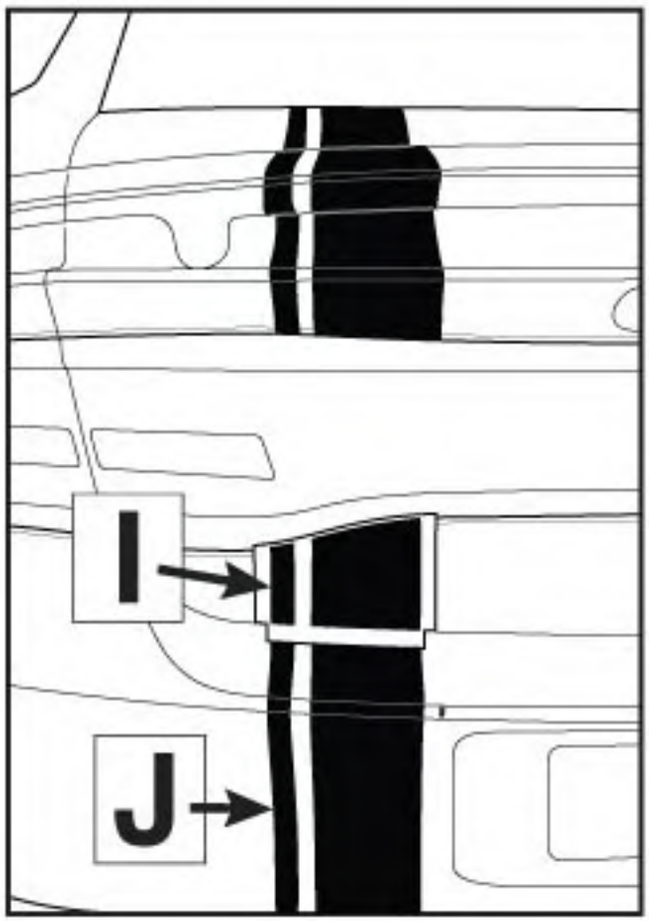
I
J

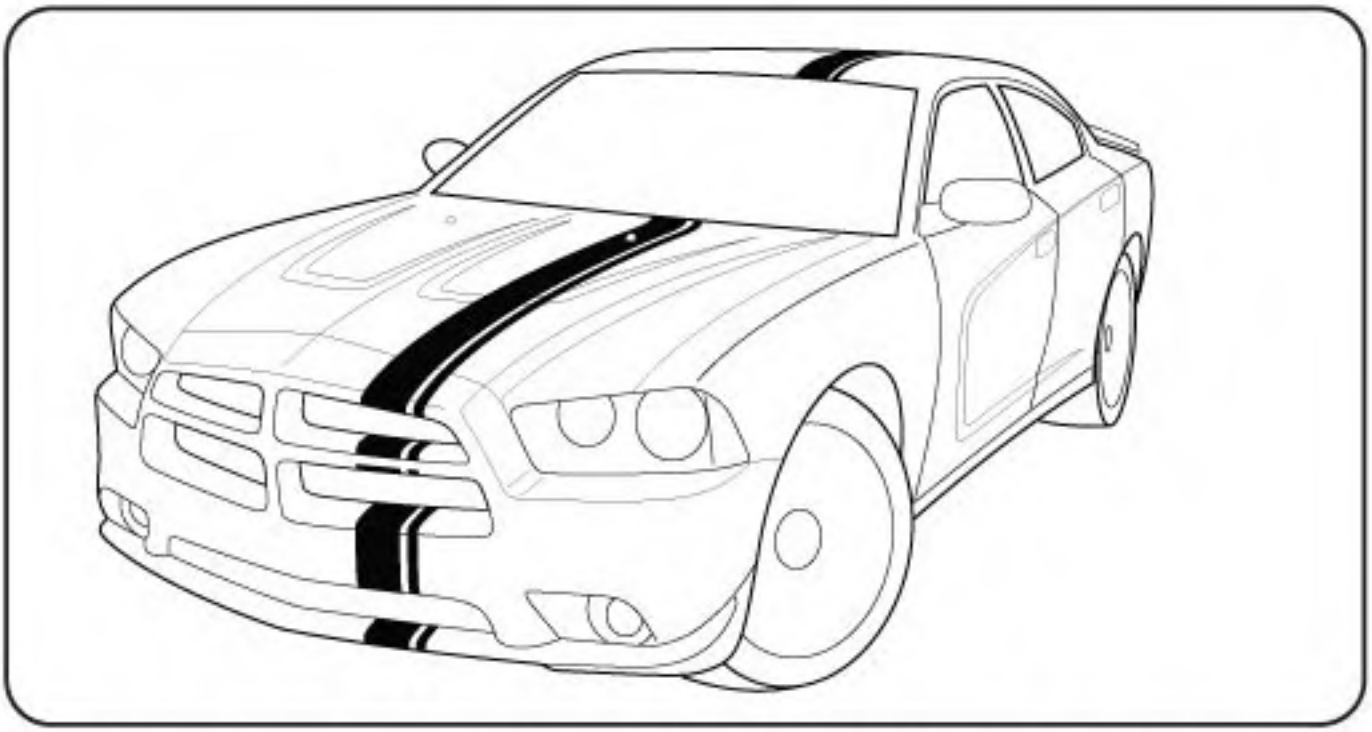

MOPAR '11 CHARGER BANDA KIT

K# K6861373

APLICACIÓN GRÁFICA INSTRUCCIONES

Nota:
- Lavarse las manos antes de la instalación o uso de alcohol.
- El vehículo y la temperatura del adhesivo debe ser entre 70 ° F y 90 ° F.
- Deje de vehículos en las instalaciones de calentamiento durante 5 horas después de la aplicación.
- NO NOTwash coche durante 5 días después de la instalación.
- No aplique directamente al sol.
- Aplicar en un ambiente libre de polvo.
- Use una cantidad generosa de solución.

Jabón / agua:
En un atomizador de aerosol, mezcle lo siguiente:
- 5 ml (1 cucharadita) de jabón líquido, (lanolina gratuita)
- 1 litro (1 cuarto de galón) de agua

De alcohol / agua:
En un atomizador de aerosol, mezcle lo siguiente:
- 25% de alcohol isopropílico
- El 75% de agua

(Para los Wraps)

HERRAMIENTAS NECESARIAS

pistola de aire caliente (para envolver)

Limpio que no suelte pelusa paño

alfiler

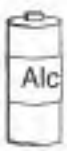

100% isopropílico alcohol

escobilla de goma

2 spray botellas

Blanco de China marcador (Lápiz graso)

1 / 2 "de ancho cinta adhesiva

MOPAR '11 CARGADOR DE INSTRUCCIONES DE ETIQUETA

1. **La eliminación de defectos:** Elimine cualquier suciedad o puntas de los defectos en la pintura que daría lugar a inaceptables lectura a través de defectos después de etiqueta se aplica

2. **Superficie del cuerpo:** temperatura de la superficie corporal debe ser de un mínimo de 70 ° F durante la aplicación de la calcomanía para asegurarse de adaptabilidad y unión adhesiva inicial.

3. **Toallita con alcohol:** Limpie la superficie del cuerpo para que las calcomanías se aplicará con un paño limpio y sin pelusa humedecido con isopropílico alcohol para eliminar los contaminantes.

4. **Limpieza en seco:** Limpie las superficies del cuerpo que en el paso 3 con un paño limpio, seco y sin pelusa para eliminar niebla restantes.

5. **RETIRO REVESTIMIENTO ADHESIVO:** Lay para el lateral soporte de papel hasta en una superficie plana y limpia. Lentamente quite el forro de papel en una de 180 ° dirección, manteniendo parte de lo más plana posible. Evite el contacto de los dedos con la superficie adhesiva calcomanía. Spray adhesivo y el puerta de la superficie con el jabón y una solución de agua.

6. **POSICIONAMIENTO DE ETIQUETA:** Mantenga el área premask de la pieza y la posición de cuerpo utilizando localizadores de papel premask. Consulte el seguimiento ING ilustraciones para la ubicación y la secuencia de banda. No antes de adherirse a la calcomanía del vehículo con las manos. Mantenga calcomanía lo más plana posible. No permita que la superficie del adhesivo a contaminarse por contacto con ropa o en el suelo, etc Si la etiqueta no flota en posición, agregue una o dos gotas más de jabón líquido para la solución de mojado. Una vez que la calcomanía se encuentra en posición, rocíe la premask con la solución de mojado. Esto permitirá que la escobilla de goma para deslizarse sobre el premask más fácil.

7. **BOQUILLA:** Squeegee calcomanía todo con una espátula de plástico. Comience en el centro y se abren en abanico hacia los bordes con la empresa, la superposición de golpes.

8. **Áreas de abrigo:** Todas las áreas que envuelven requerirá el 25% de Iso. De alcohol / agua. Rocíe el adhesivo con esta solución uso escobilla de goma para presionar a los abrigos. Use una pistola de calor para asegurar una adherencia adecuada.

9. **RETIRO PREMASK:** Retire lentamente el premask en una dirección de 180 °, (plano de la superficie). Notas no se ajustan apagado o eliminar en un 90 ° dirección (perpendicular a la superficie). Tener un cuidado especial en las áreas puntiaguda. Si la etiqueta aparece mientras se retira el premask papel, puede ser demasiado jabón en la solución de mojado o de la temperatura puede ser inferior a 70 ° F. Re-escobilla del toda etiqueta, y luego esperar unos minutos para permitir que el adhesivo de la etiqueta para aumentar antes de retirar premask.

10. **RE-BOQUILLA:** escobilla de goma después de la eliminación premask puede ser necesario en ciertas áreas. Trabajo burbujas al borde más cercano o utilizar la herramienta de liberación de aire o de pin y re-escobilla esa área para asegurar la adhesión apropiada.

11. **INSPECCIÓN:** vehículo fuera en seco y para inspeccionar todas las burbujas restantes.

12. **Después de la aplicación:** Deje que el vehículo permanecerá 70 ° F durante al menos quince minutos antes de tomar fuera de las condiciones de congelación. No área de lavado a presión adhesivo durante 72 horas.

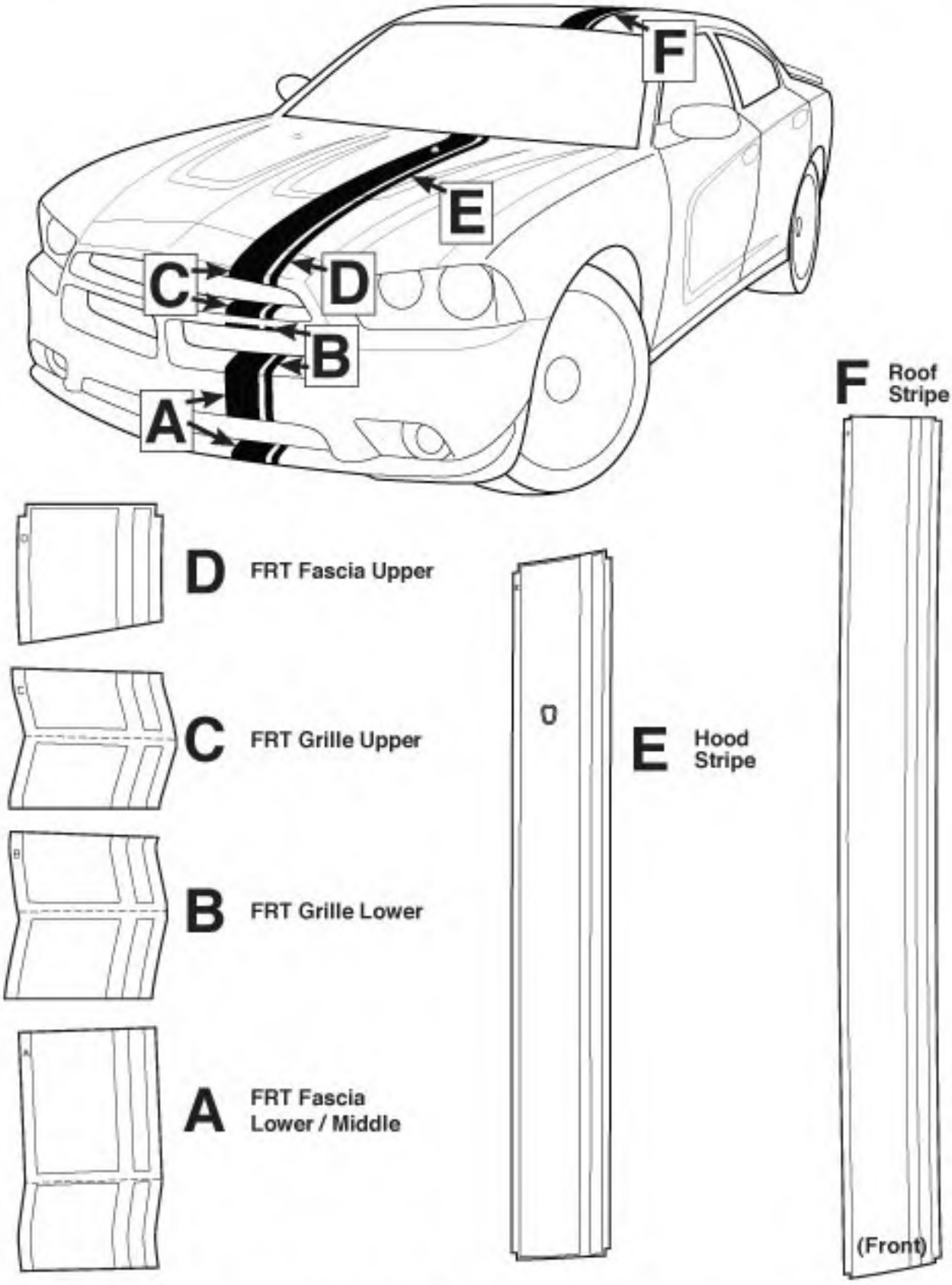

(Cada parte se identifica con una letra en la esquina superior LH).

M11 CARGADOR DE GRÁFICOS DE INSTALACIÓN

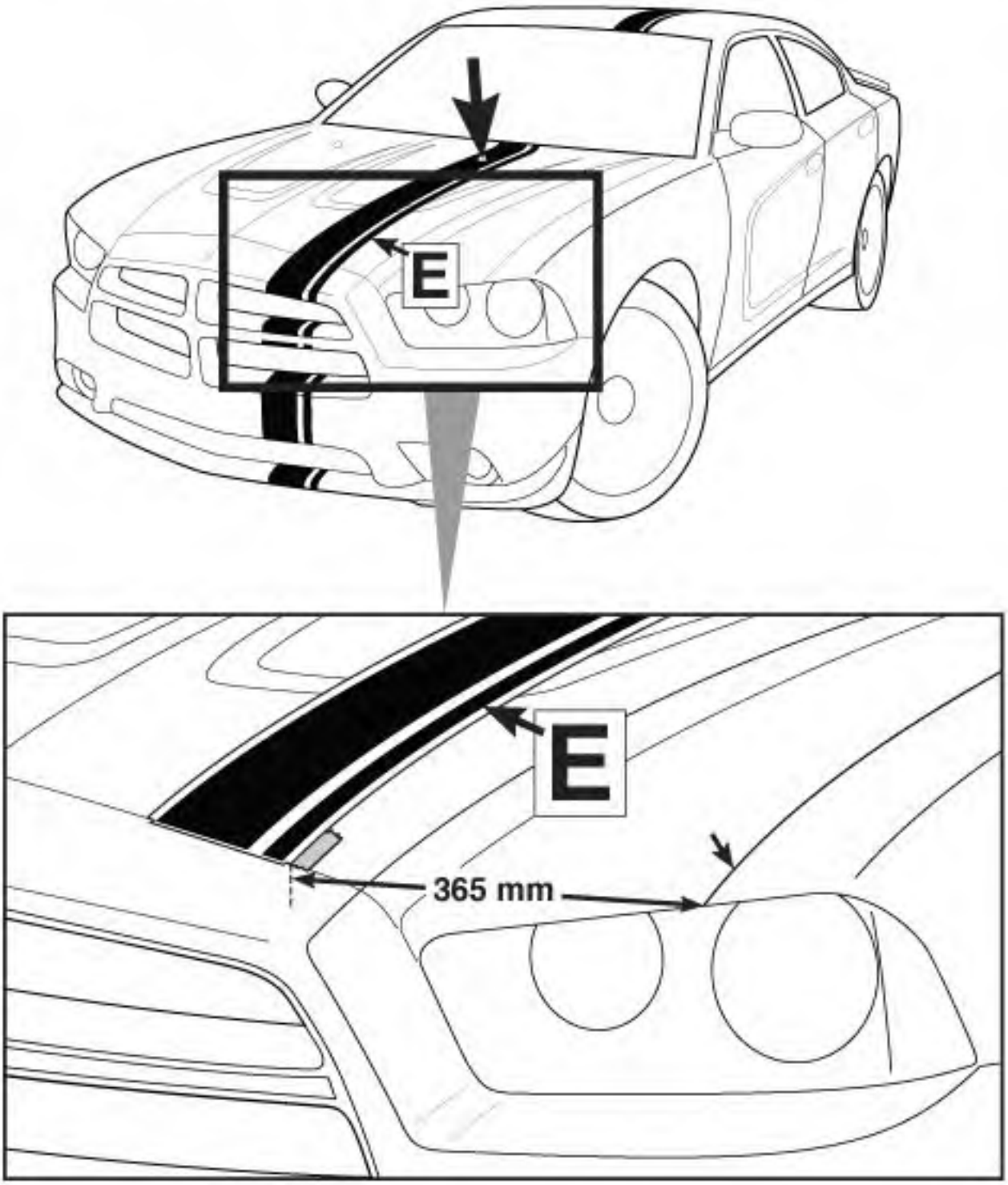

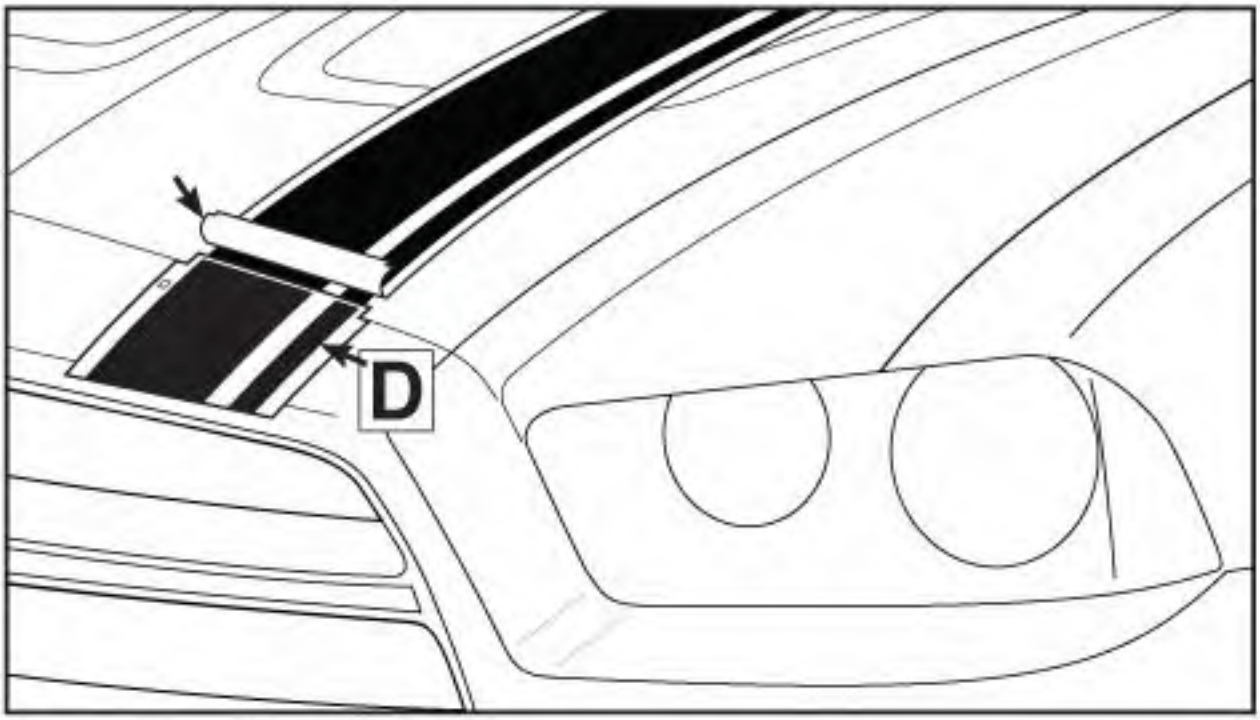
D

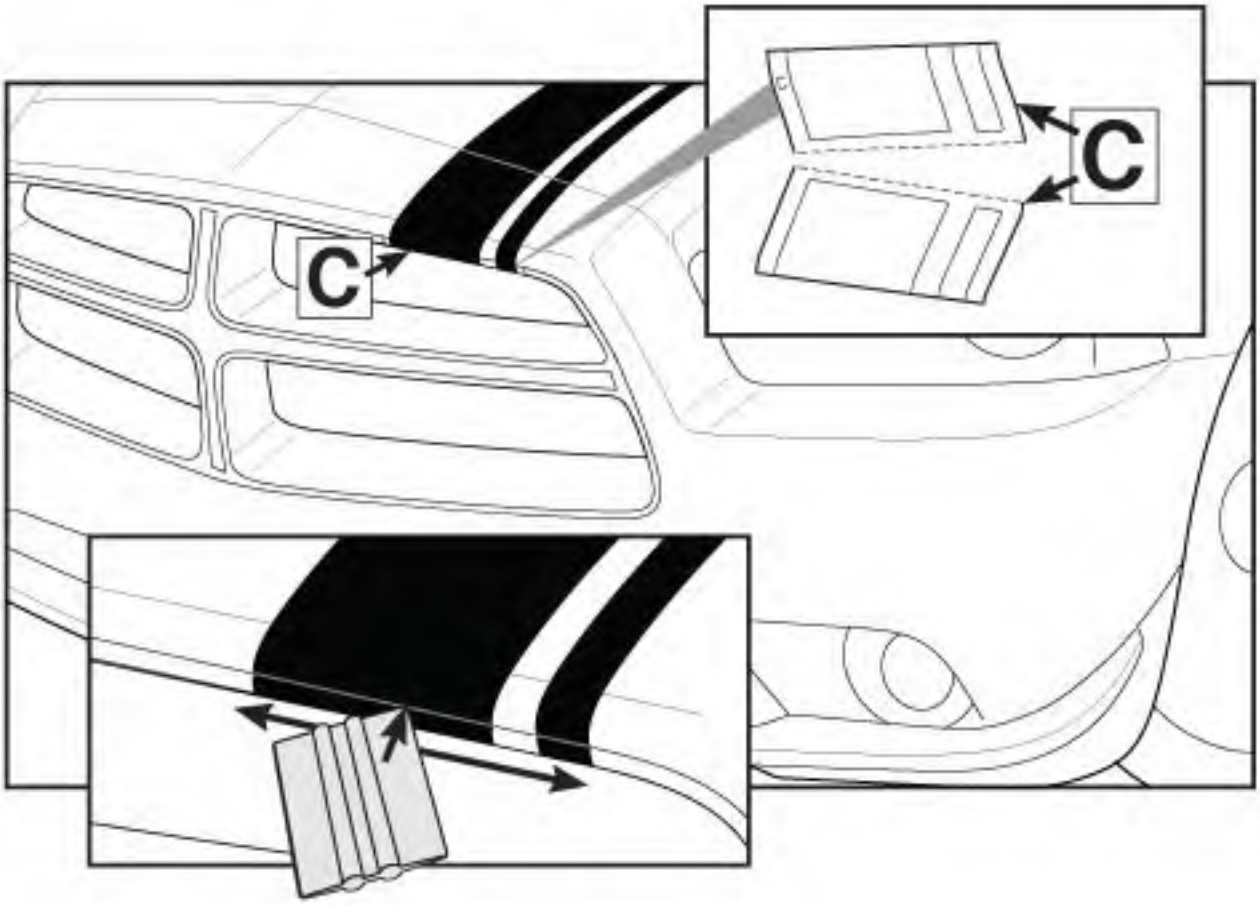
C
C

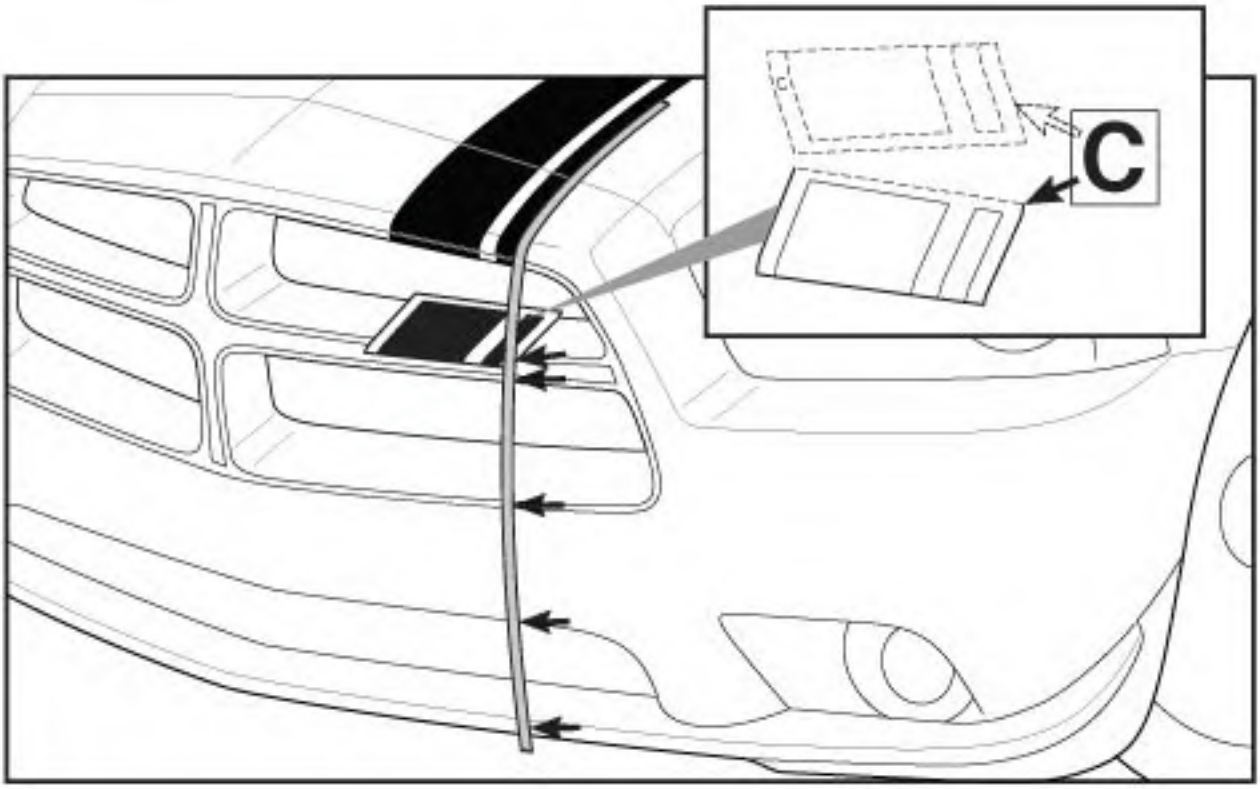
C

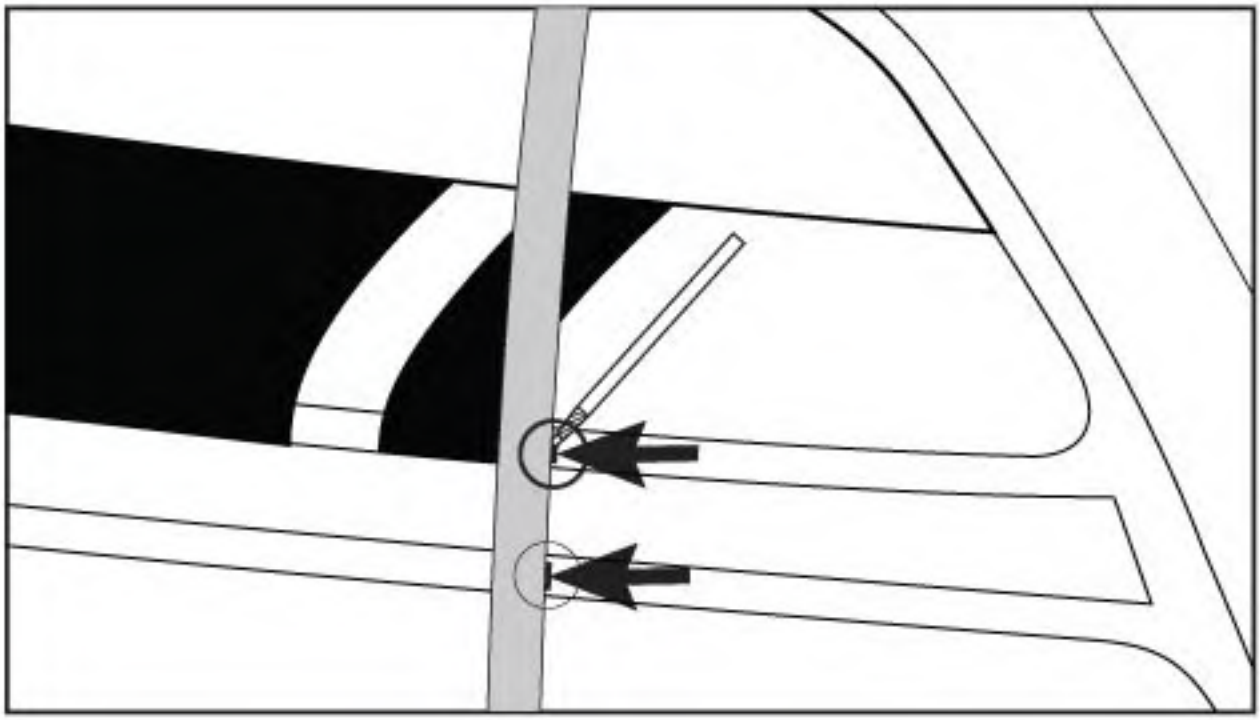

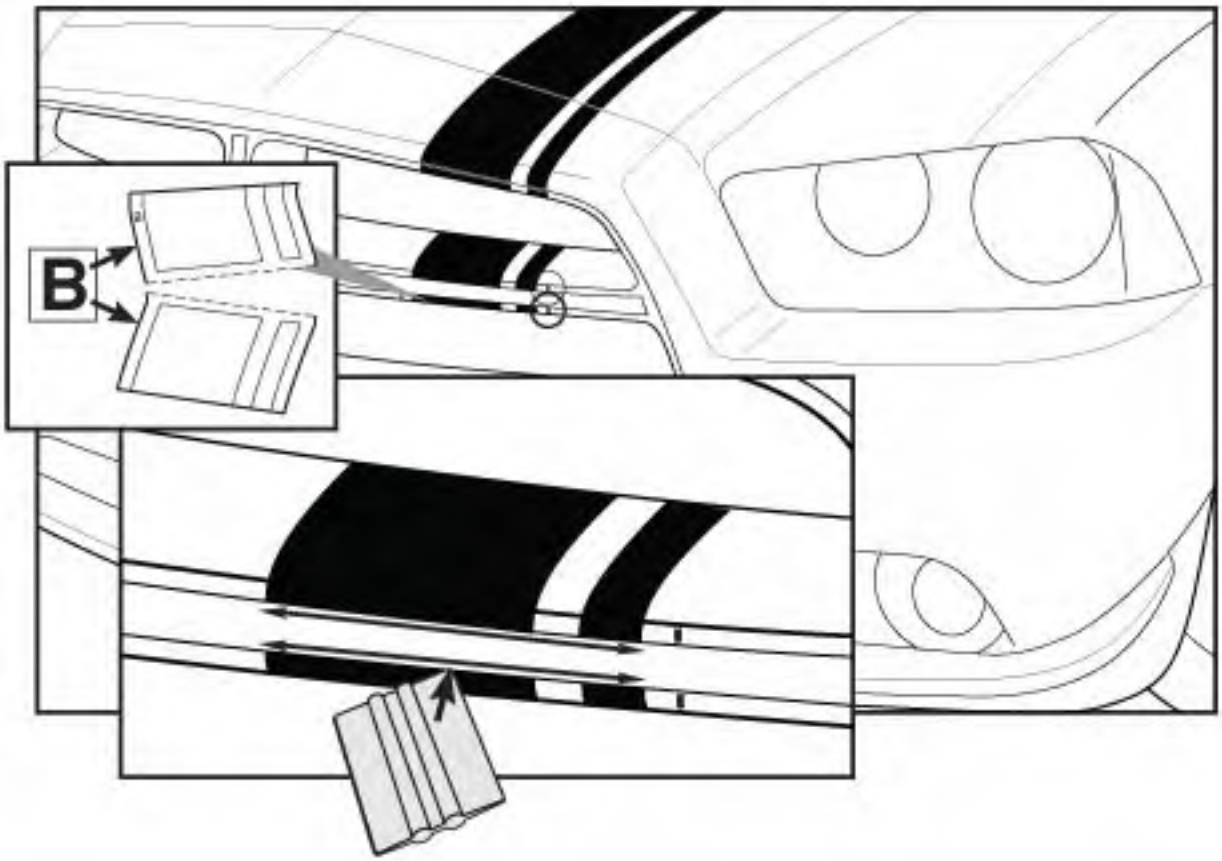
B

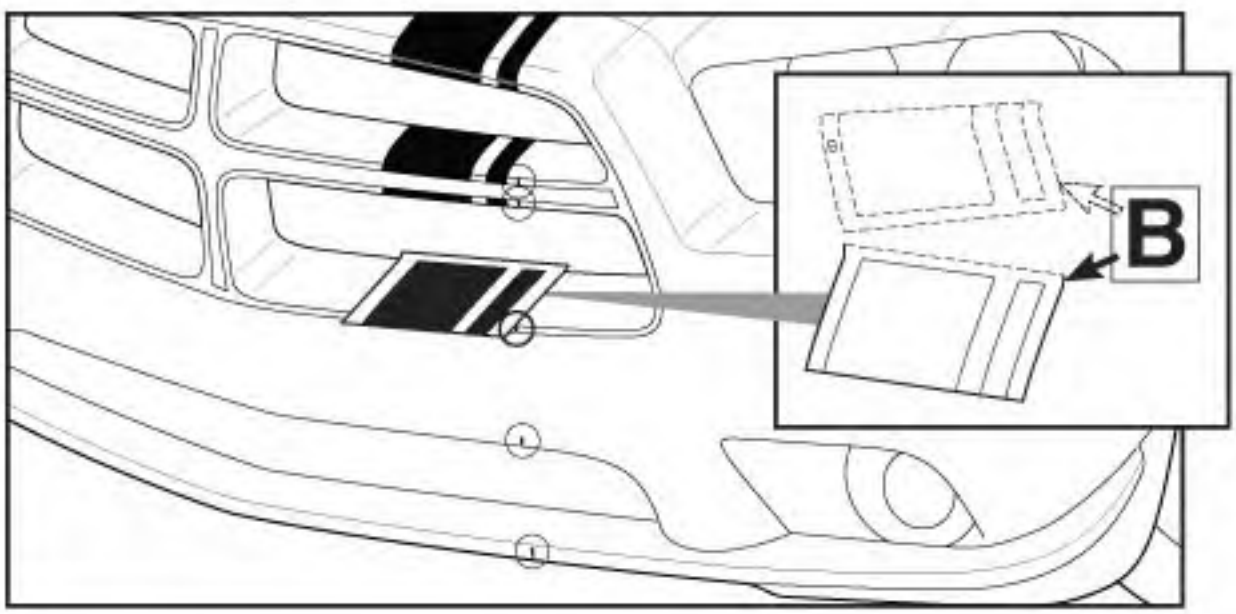
B

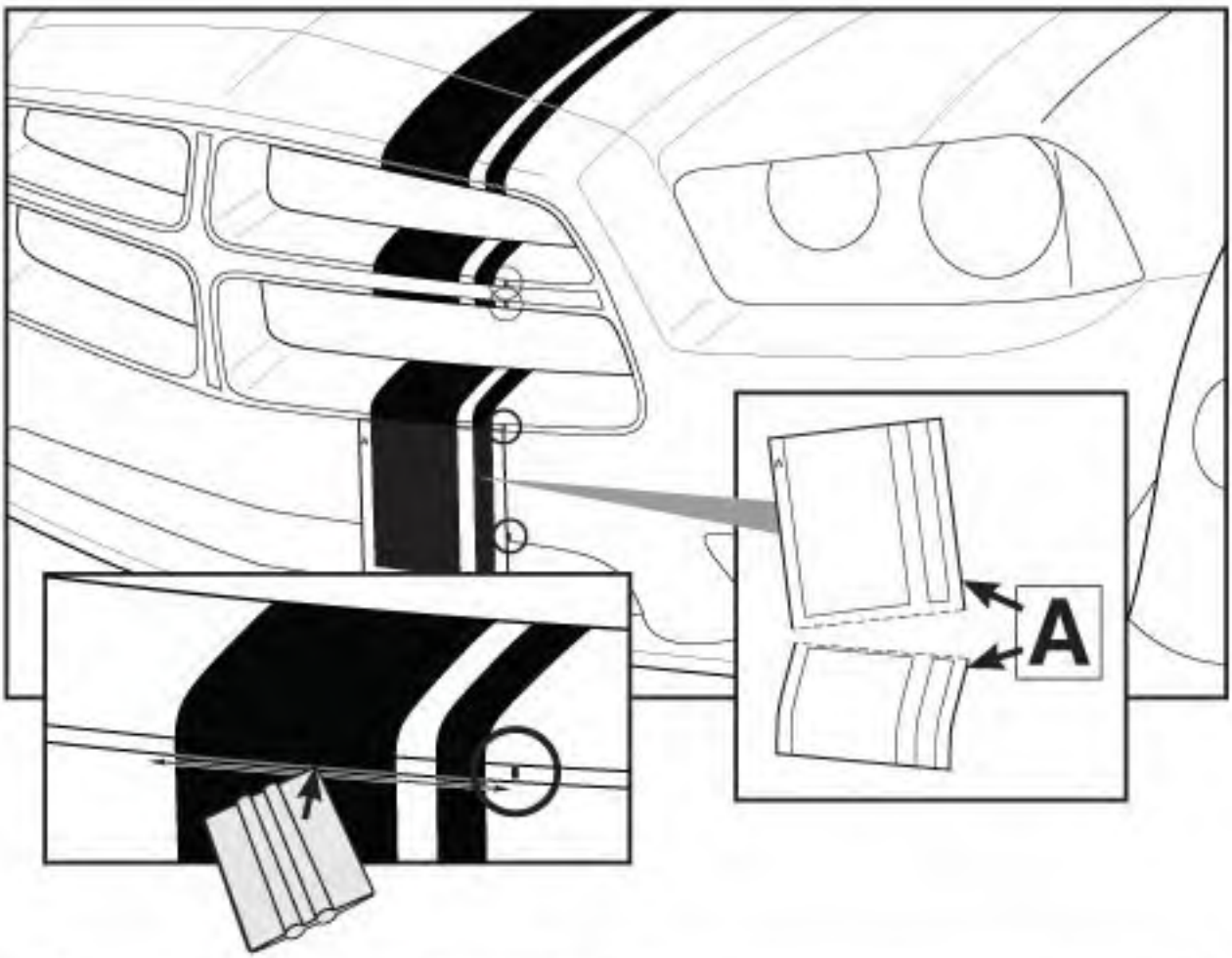
A

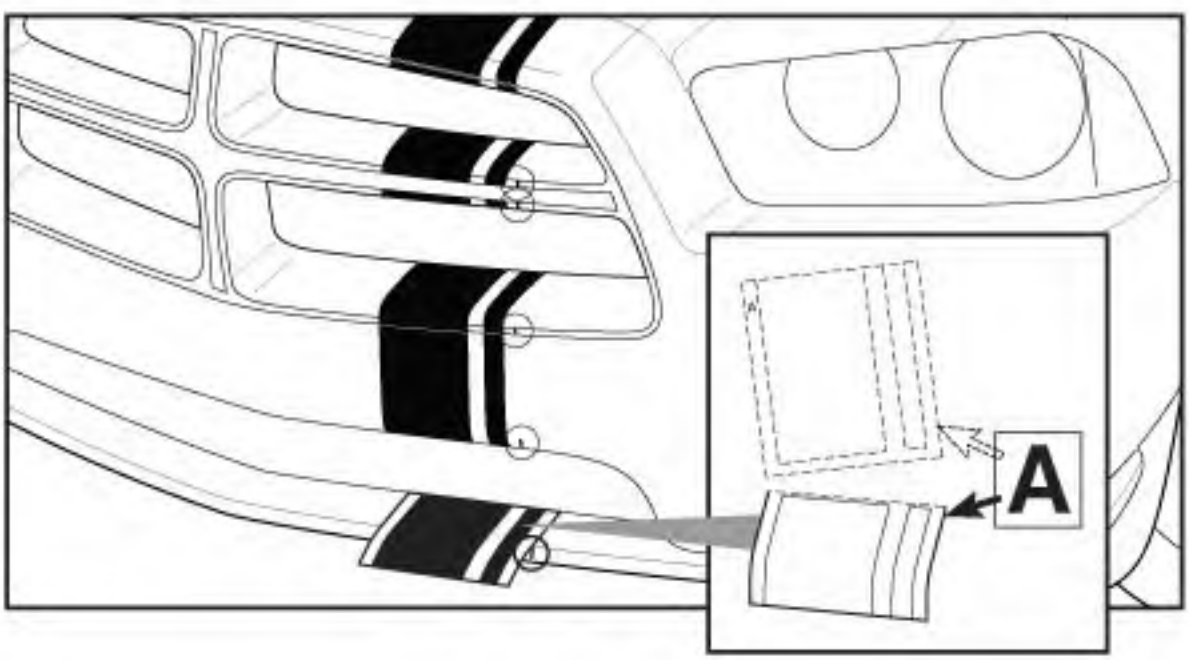
A

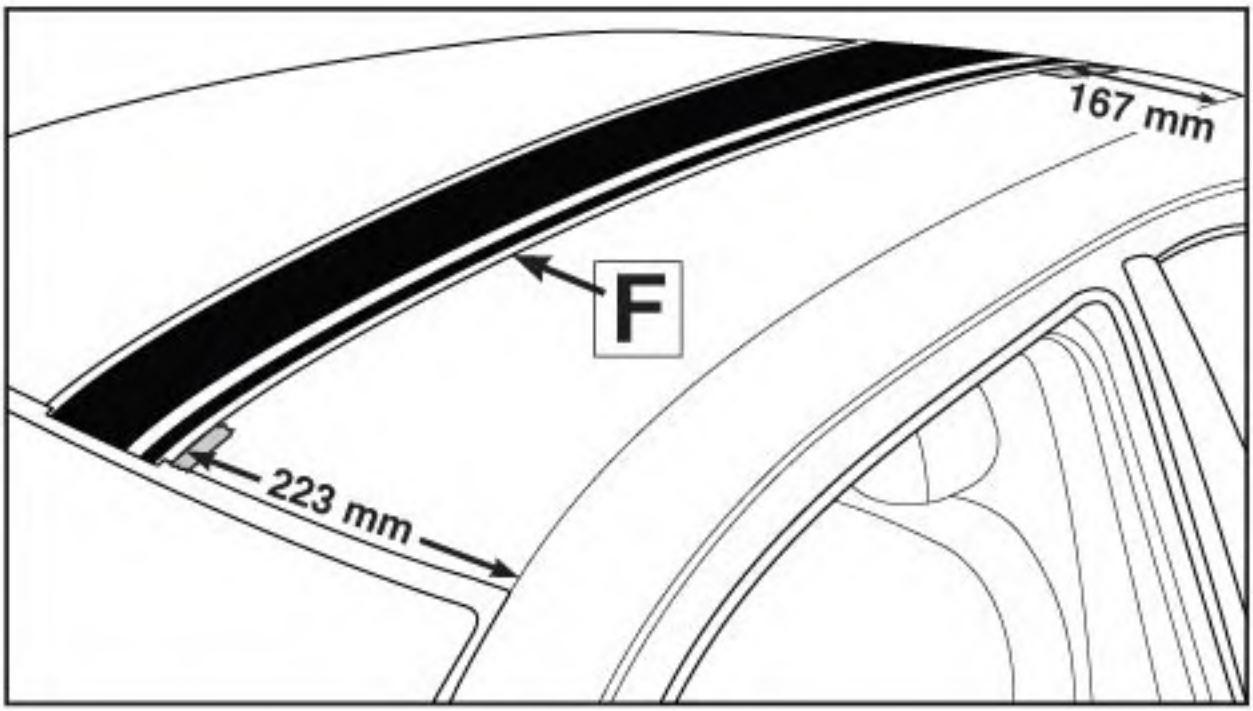
167 mm
F
223 mm

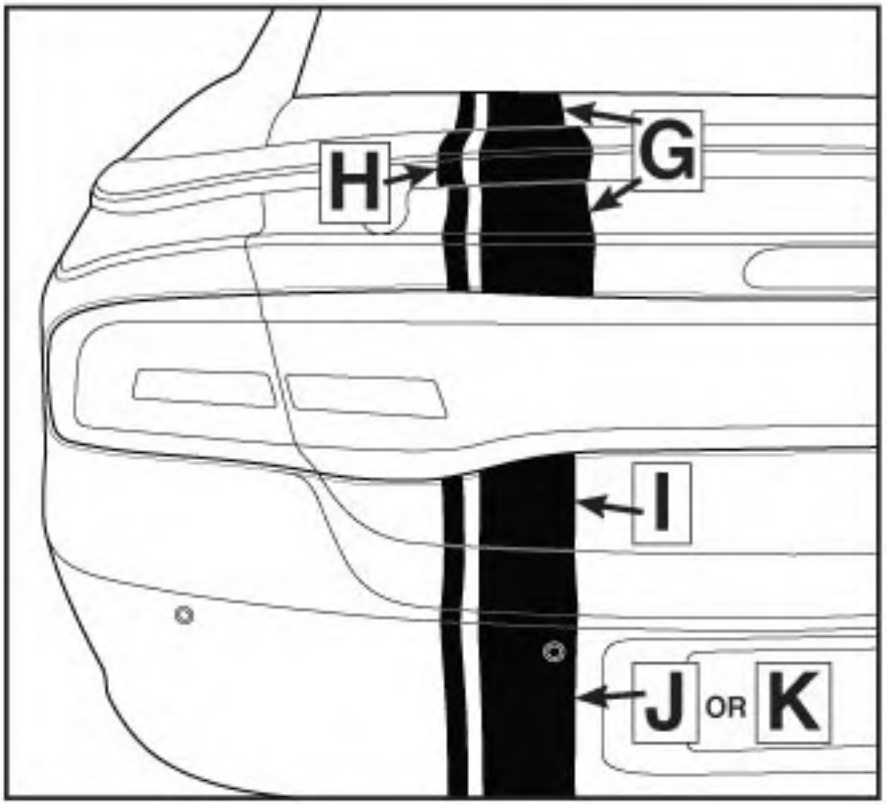

G Decklid Stripe

H Spoiler Stripe

I Decklid Lower Stripe

J Rear Fascia Stripe (Without Sensor)

K Rear Fascia Stripe (With Sensor)

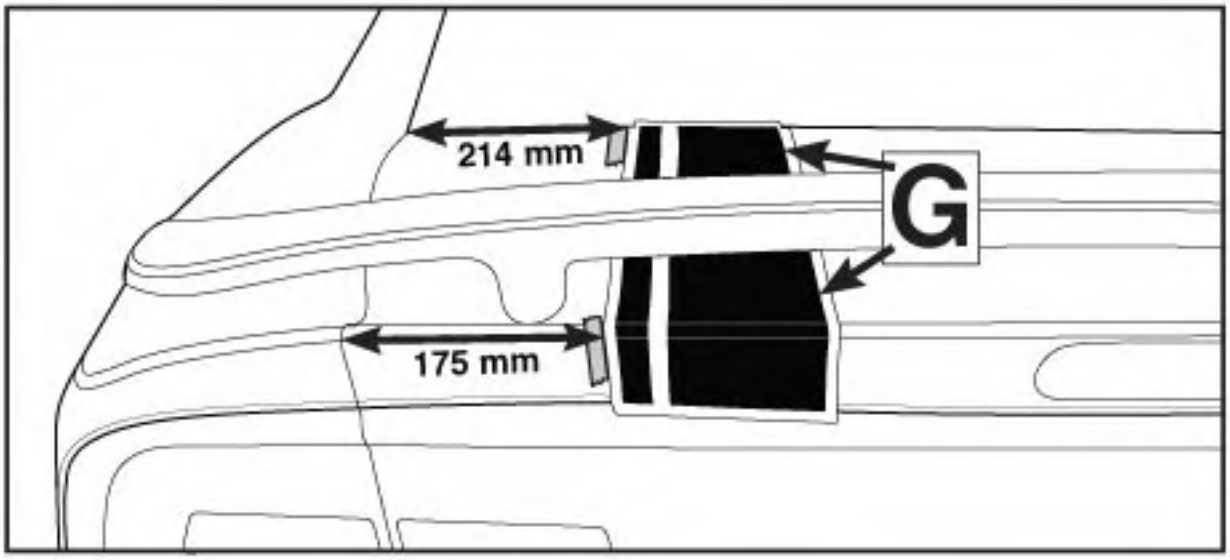
214 mm
G
175 mm

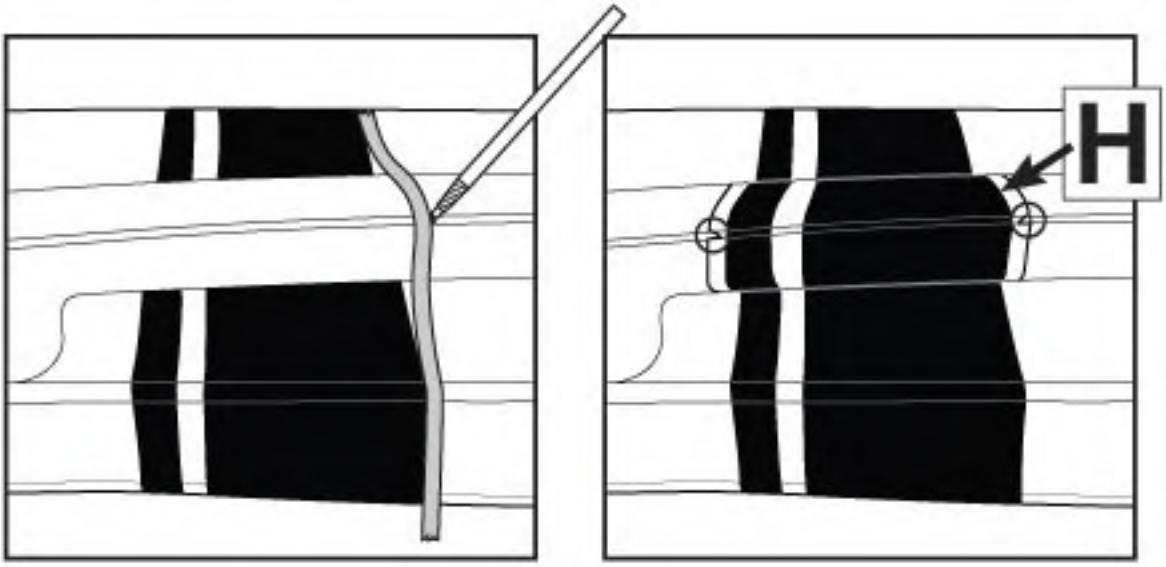
H

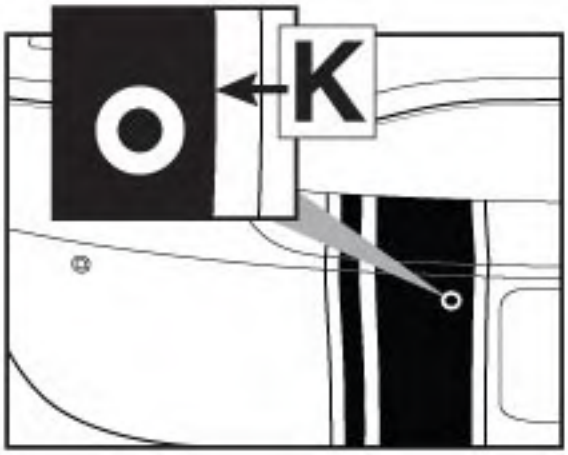
K

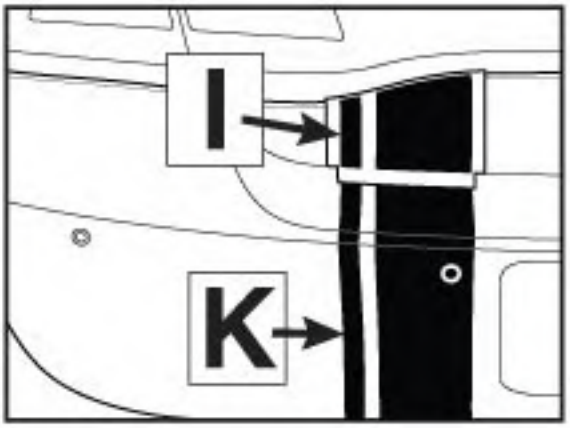
I
K

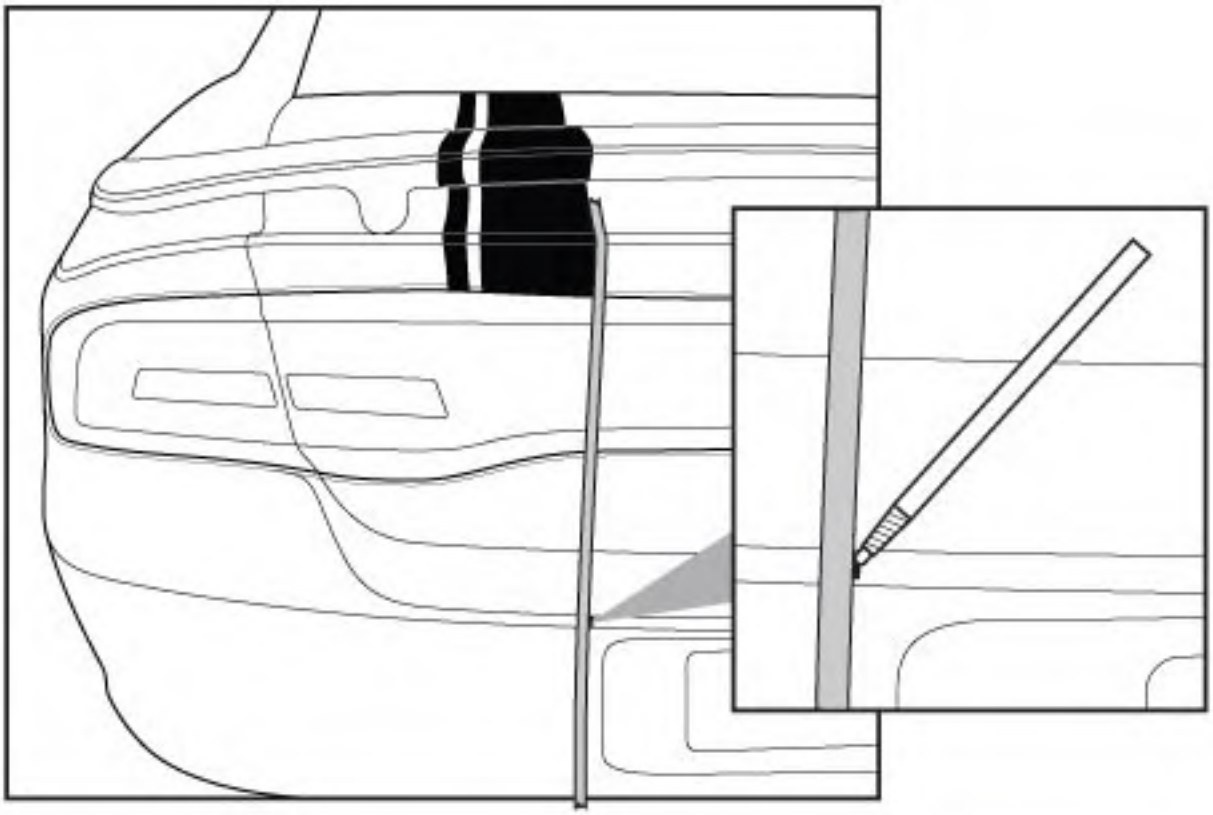

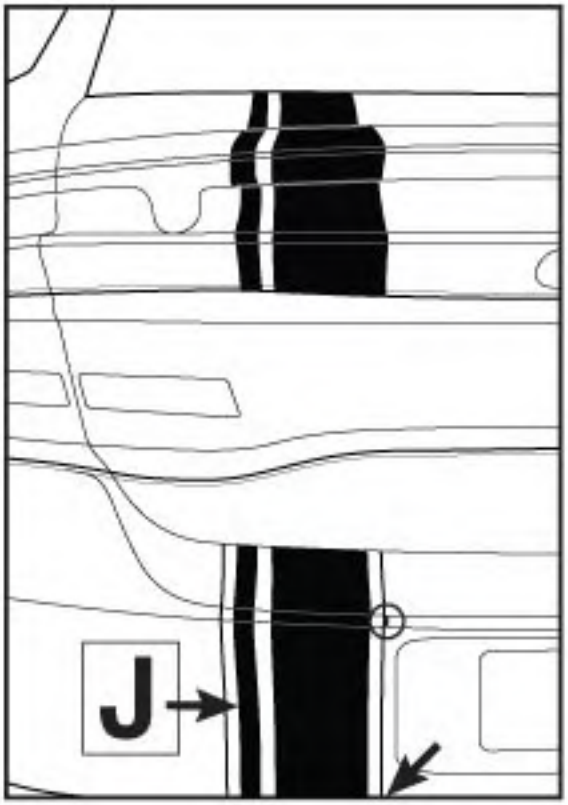
J

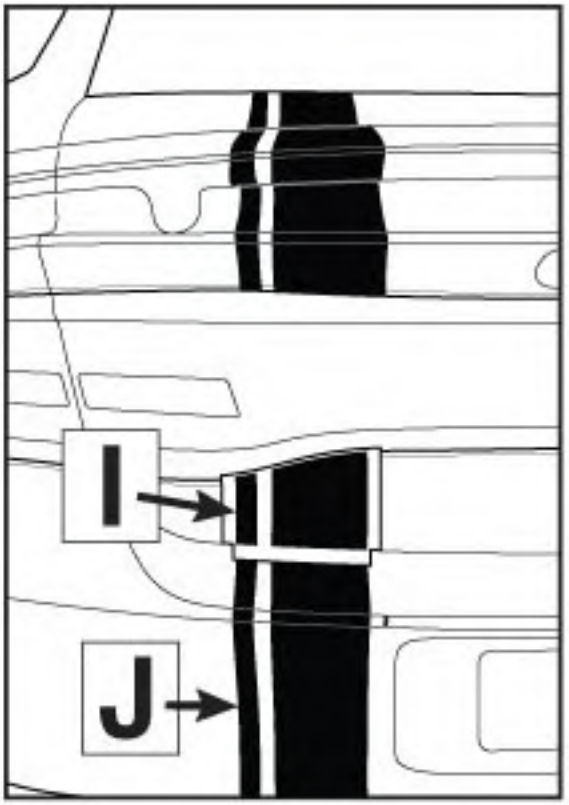
I
J

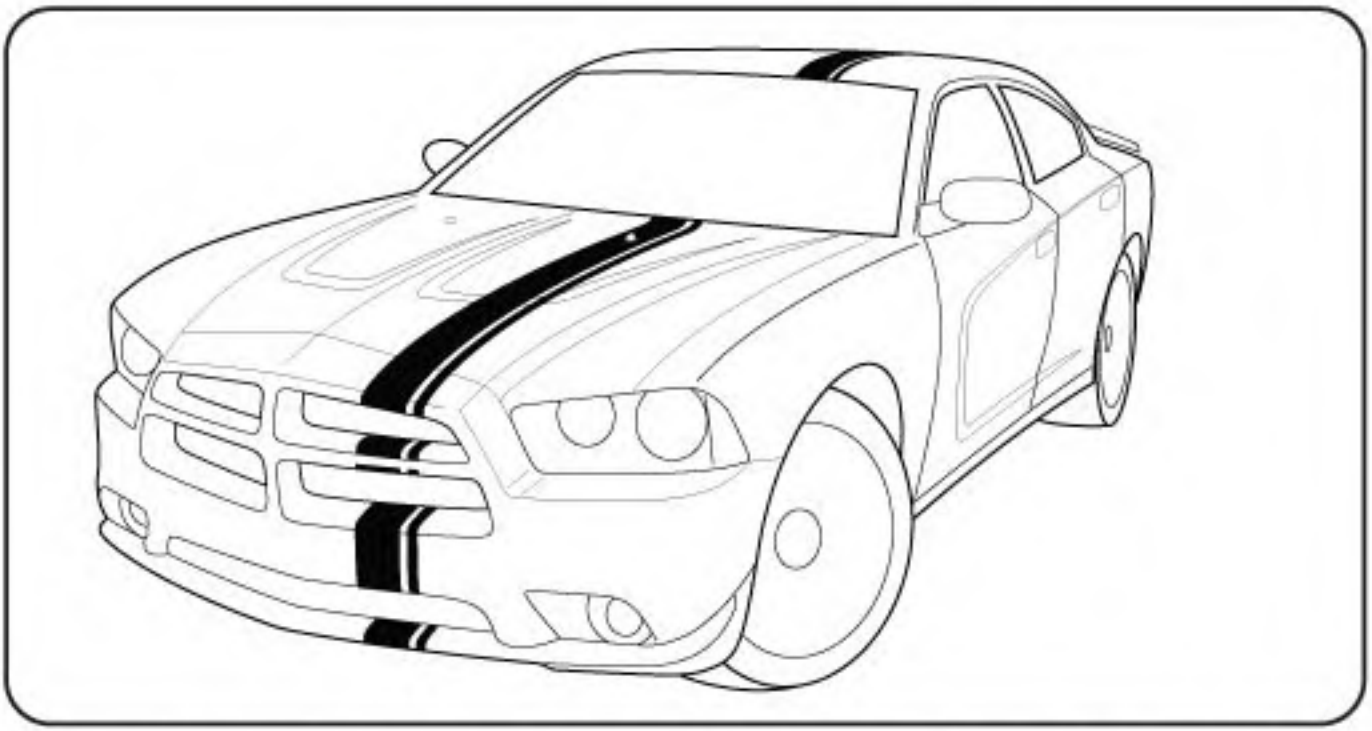

MOPAR '11 CHARGER STRIPE KIT

K# K6861373

APPLICATION GRAPHIQUE INSTRUCTIONS

Note:
- Se laver les mains avant l'installation ou l'utilisation tampon imbibé d'alcool.
- Le véhicule et la température de vignettes doivent être entre 70 ° F et 90 ° F.
- Laisser véhicules dans les installations de chaud pendant 5 heures après l'application.
- NE voiture NOTwash pendant 5 jours après l'installation.
- Ne pas appliquer en plein soleil.
- Appliquer dans un environnement exempt de poussière.
- Utilisez une quantité généreuse de solution.

Savon / Solution Eau:
Dans un atomiseur de pulvérisation, mélanger les éléments suivants:
- 5 ml (1 c. à thé) de savon liquide, (lanoline-libres)
- 1 litre (1 pinte) d'eau

Alcool / Solution Eau:
Dans un atomiseur de pulvérisation, mélanger les éléments suivants:
- 25% d'alcool isopropylique
- 75% d'eau, (Pour Wraps)

OUTILS REQUIS

Heat Gun (pour les wraps)

Propre non pelucheux tissu

Pin

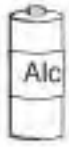

100% isopropylique alcool

raclette

2 Spray bouteilles

Blanc Chine Marker (Crayon gras)

1 / 2 "de large Masking Tape

MOPAR '11 CHARGER INSTRUCTIONS DECAL

1. **Élimination des défauts:** Retirez tous les éclats de la saleté ou des défauts dans la peinture qui se traduirait par répréhensibles lecture grâce défauts après autocollant est appliqué.

2. **Surface corporelle:** la température de surface corporelle doit être un minimum de 70 ° F pendant l'application décalcomanie pour assurer la conformabilité et initiales adhésif.

3. **Imbibé d'alcool:** Essuyez la surface du corps à laquelle les autocollants seront appliqués avec un chiffon propre, non pelucheux humidifié avec de isopropylique l'alcool pour enlever les contaminants.

4. **Chiffon sec:** Essuyez la surface du corps comme à l'étape 3 avec un chiffon propre, sec et non pelucheux chiffon pour enlever la brume restante.

5. **RETRAIT LINER DECAL:** Lay décalcomanie côté doublure de papier sur surface plane et propre. Retirer lentement le papier dans un paquebot de 180 ° direction, gardant une partie aussi plate que possible. Éviter le contact avec les doigts surface adhésive décalcomanie. Vaporiser adhésive exposée et les surface de la porte avec le savon et solution d'eau.

6. **POSITIONNEMENT DECAL:** Maintenez la zone premask de la partie et la position du corps en utilisant localisateurs premask papier. Reportez-vous au suivi ING illustrations pour l'emplacement et la séquence de bande. Ne pas pré-adhésion à l'autocollant du véhicule avec les mains. Gardez décalcomanie aussi plate que possible. Ne laissez pas la surface adhésive d'être contaminé par le toucher des vêtements ou de plancher, etc Si le décalque ne flotte pas dans le position, ajoutez une ou deux gouttes de plus de savon à vaisselle liquide à la solution de mouillage. Une fois décalcomanie est en position, pulvériser les premask avec la solution de mouillage. Cela permettra à la raclette pour glisser sur la plus facile premask.

7. **RACLETTE:** Squeegee décalque entier avec une raclette en plastique. Commencez par le centre et le ventilateur vers les bords à l'aide ferme, qui se chevauchent accidents vasculaires cérébraux.

8. **Domaines Wrap:** Toutes les zones qui auront besoin de l'envelopper 25% ISO. Alcool / solution d'eau. Vaporiser de la colle avec cette solution. Utilisez raclette pour pressuriser enveloppements. Utilisez un pistolet thermique pour assurer une bonne adhérence.

9. **RETRAIT PREMASK:** Lentement retirer le premask dans une direction 180 °, (plat à la surface). Ne pas casser ou supprimer dans un 90 ° direction, (perpendiculaire à la surface). Prenez des précautions supplémentaires dans les domaines de fin et pointu. Si le décalque se lève tout en supprimant les papier premask, il peut y avoir trop de savon dans la solution de mouillage ou la température peut être inférieure à 70 ° F. Re-suceur du toute décalcomanie, puis attendez quelques minutes pour permettre à la colle de la décalcomanie d'augmenter avant de retirer premask.

10. **RE-RACLETTE:** squeegee après le retrait premask peut être nécessaire dans certains domaines. Travailler bulles d'bord le plus proche ou utiliser l'outil d'évacuation d'air ou de broches et re-squeegee ce domaine pour assurer une bonne adhérence.

11. **INSPECTION:** véhicule hors sec et vérifier toutes les bulles restantes.

12. **Après l'application:** permettre au véhicule de rester 70 ° F pendant au moins quinze minutes avant de prendre l'extérieur dans des conditions de gel. Ne pas laver la surface de puissance décalcomanie pendant 72 heures.

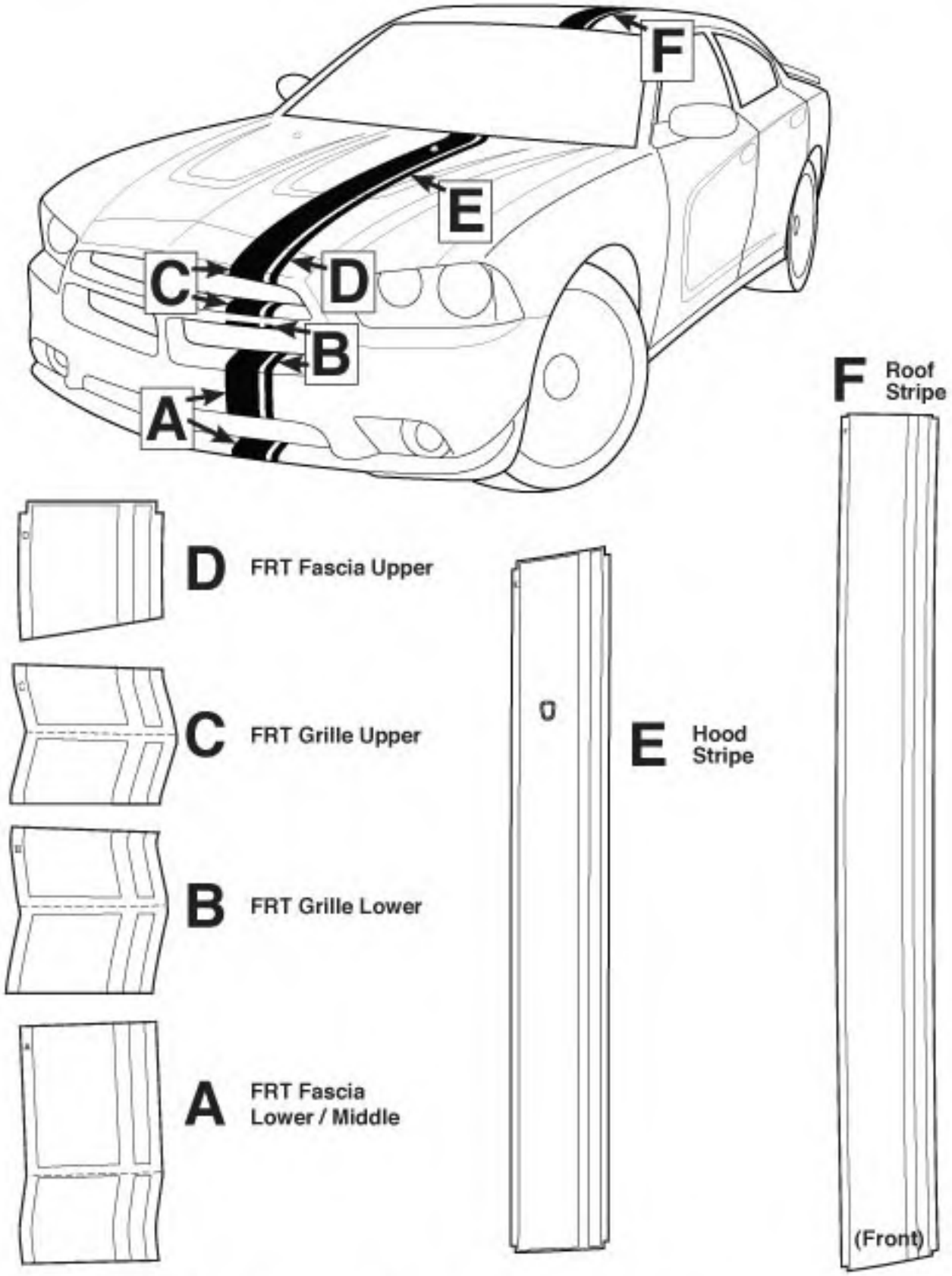

(Chaque pièce est identifiée par une lettre dans le coin supérieur gauche).

M11 CHARGER INSTALLATION DES GRAPHIQUES

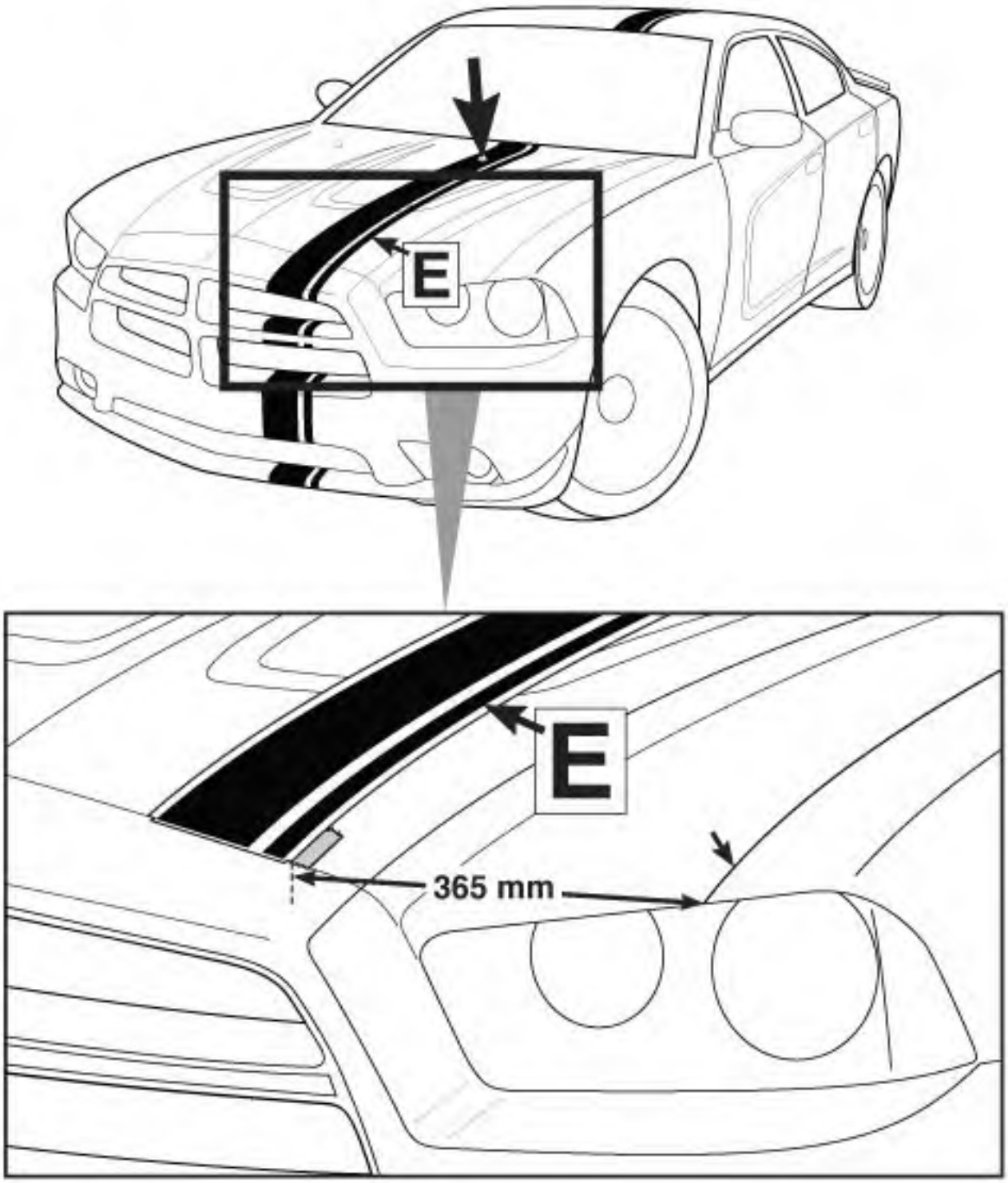

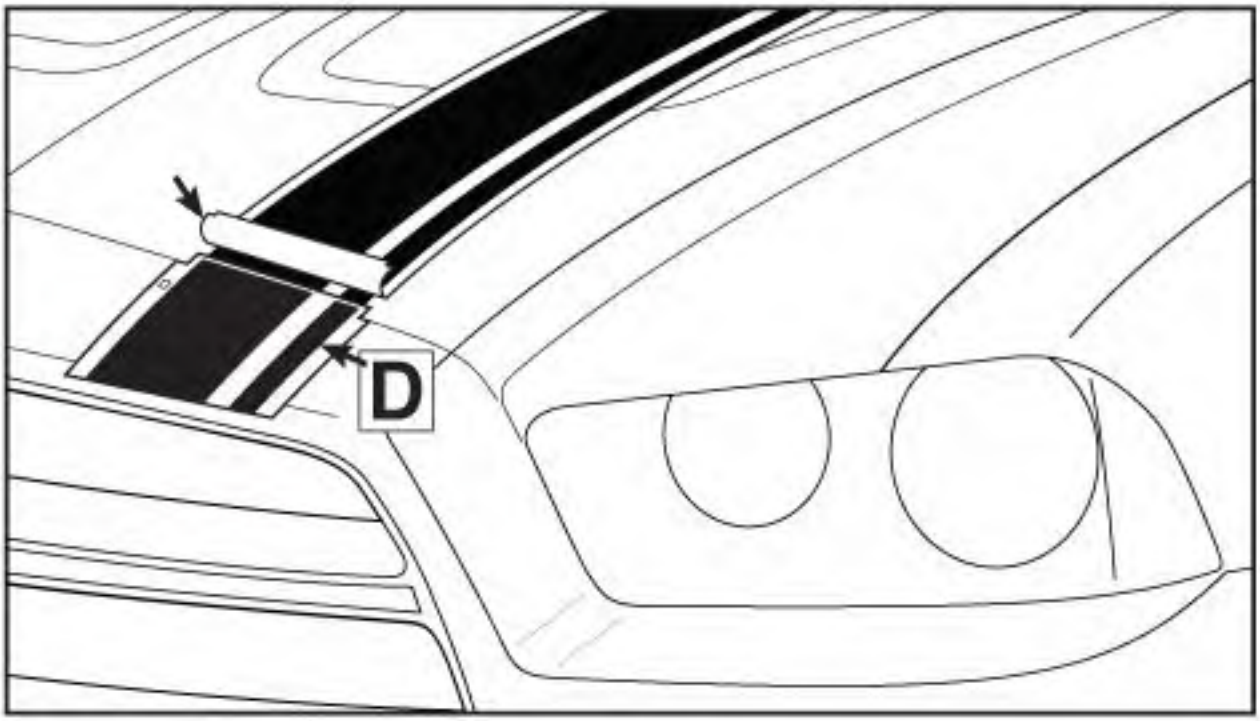
D

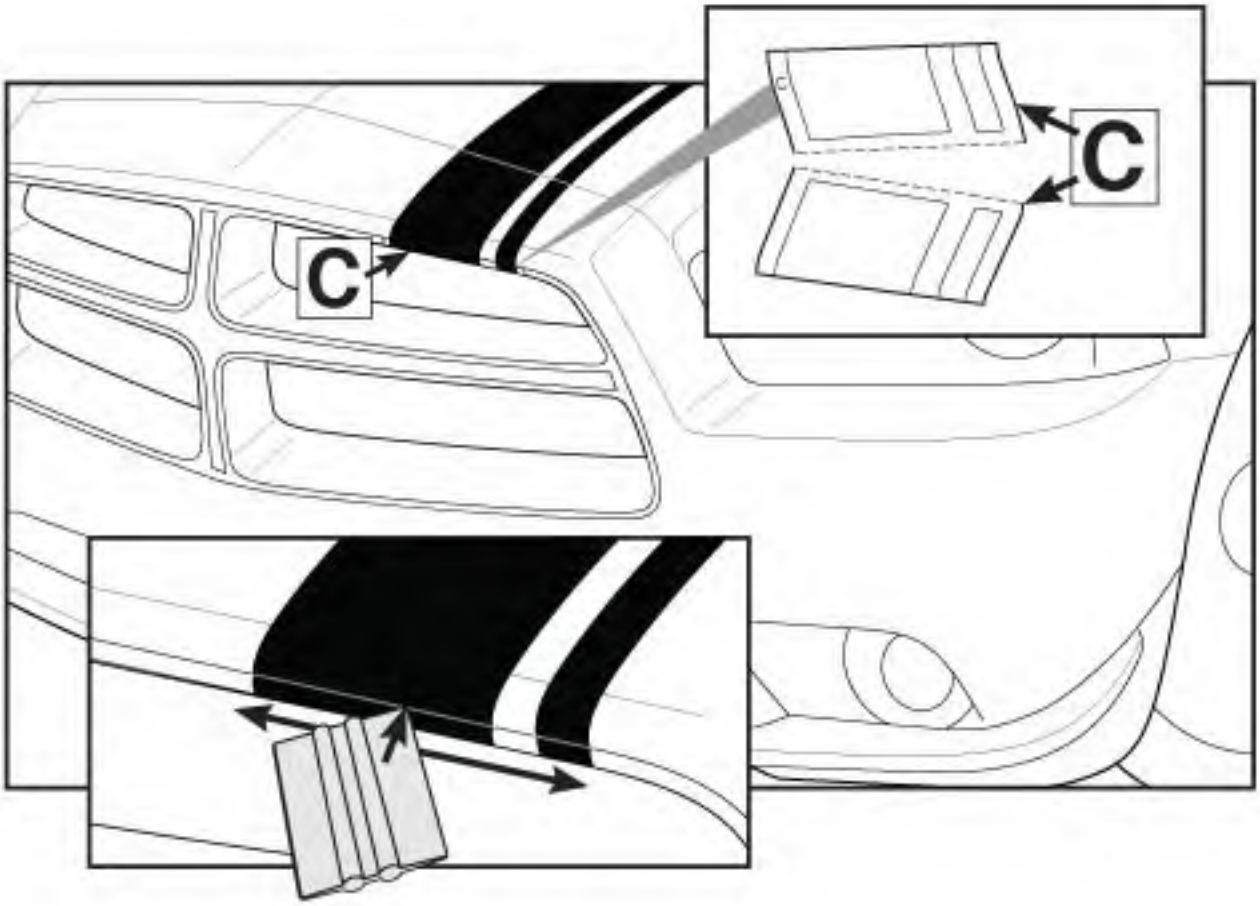
C
C

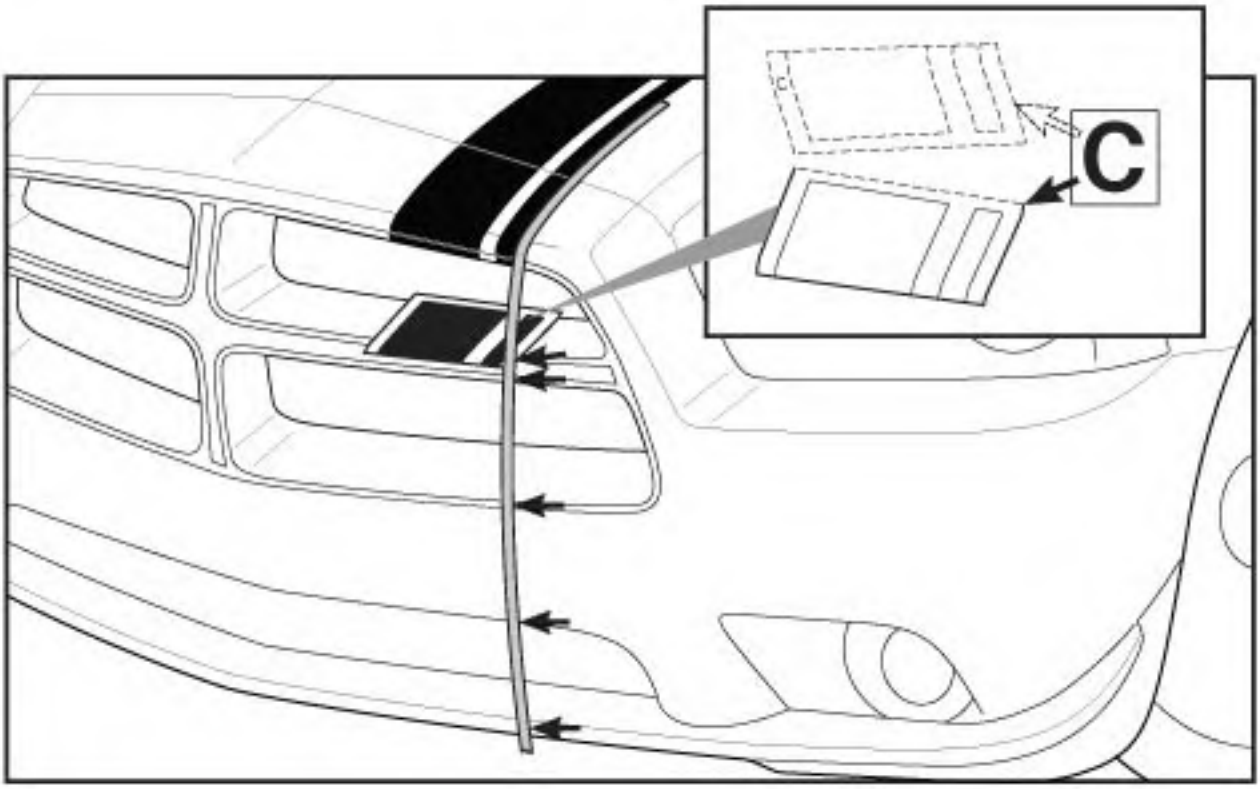
C

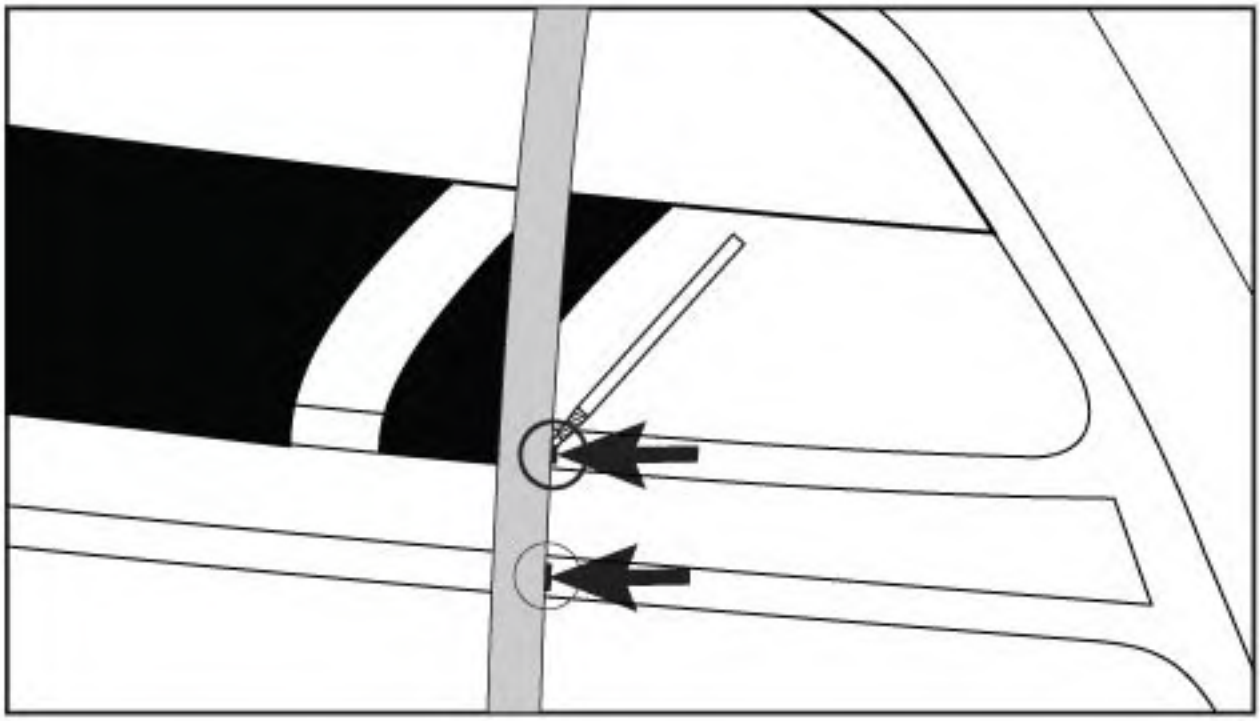

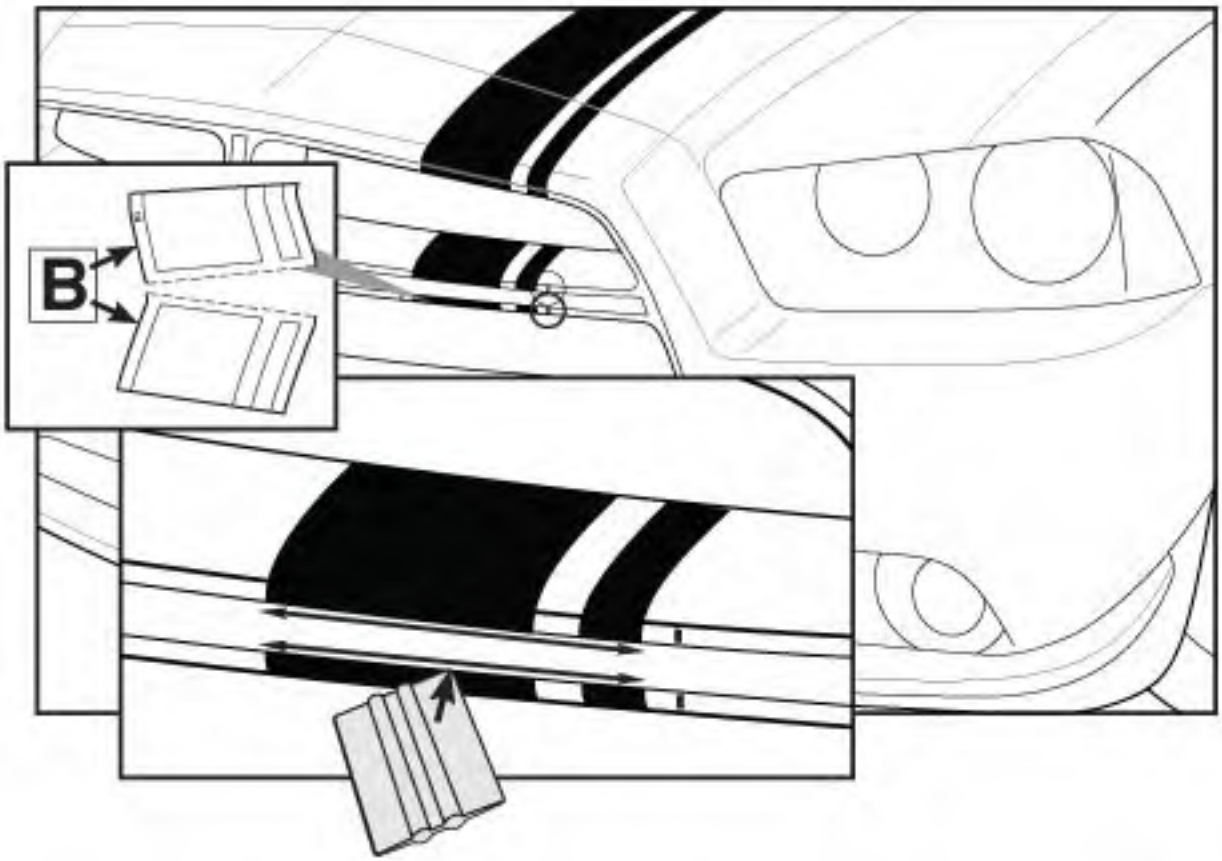
B

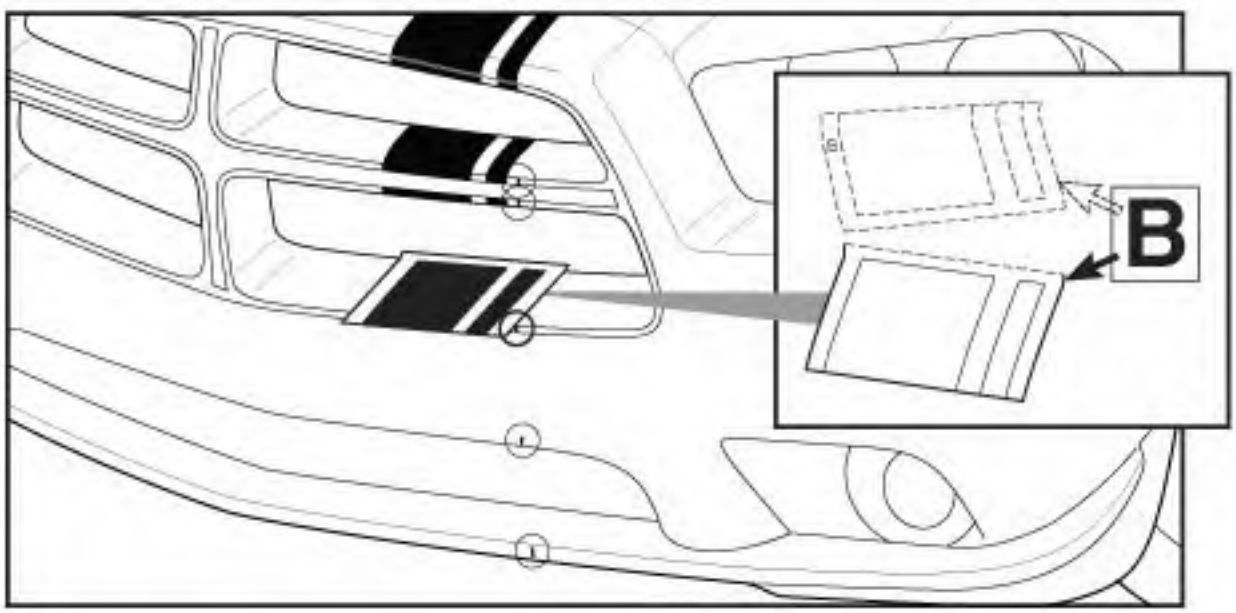
B

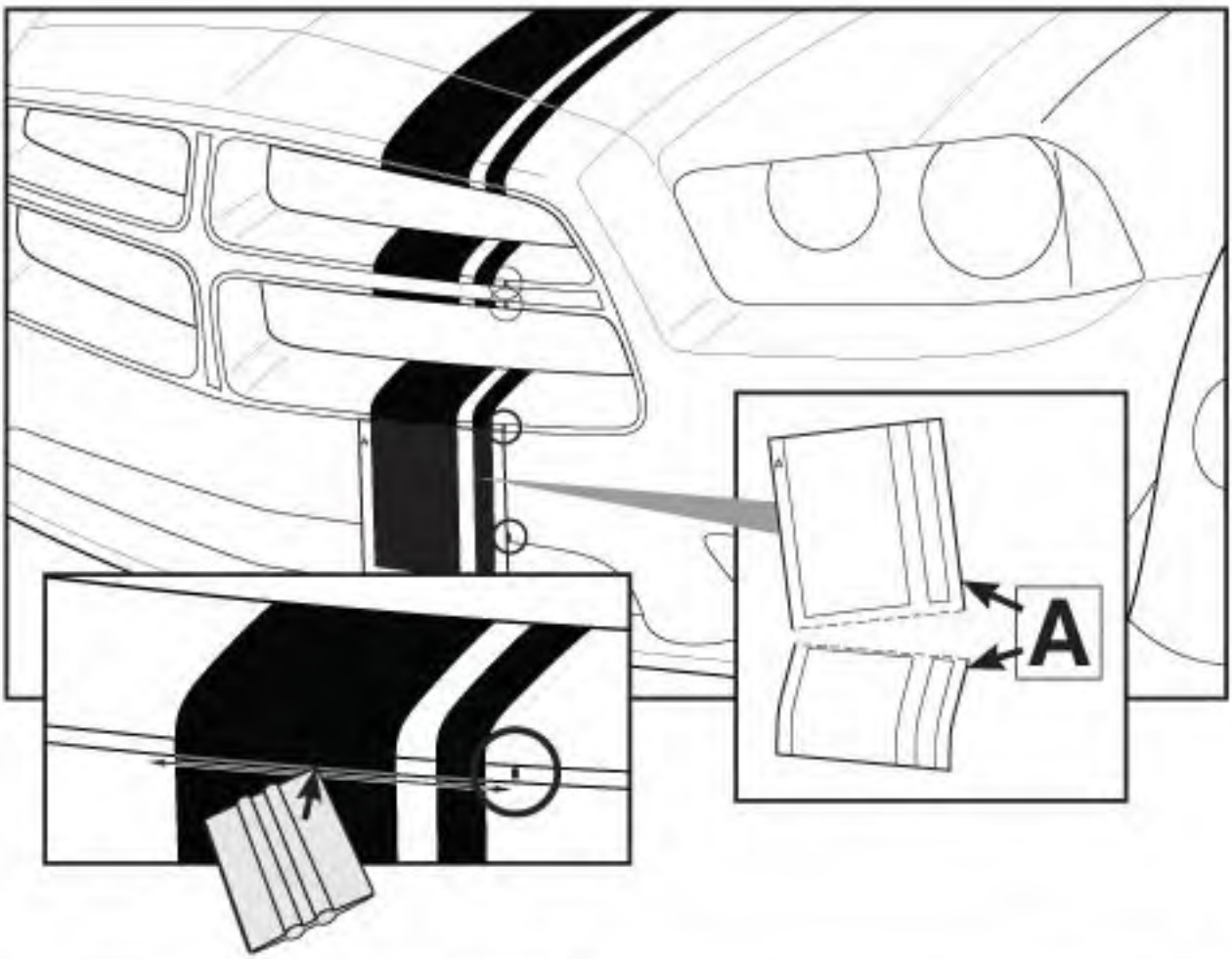
A

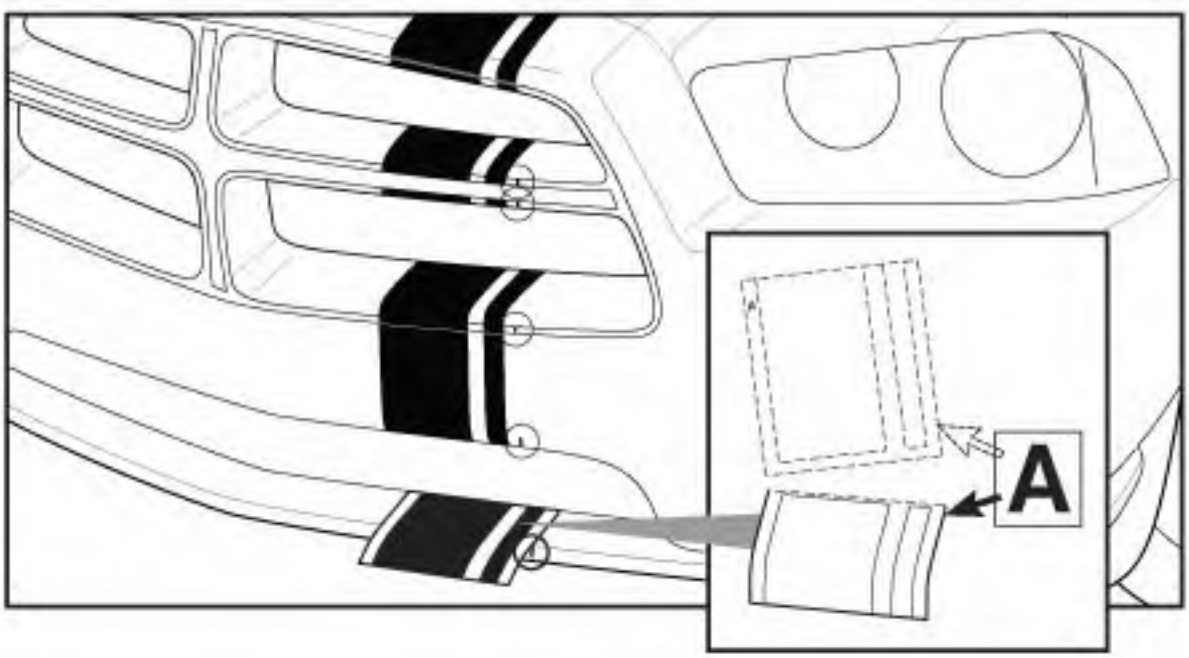
A

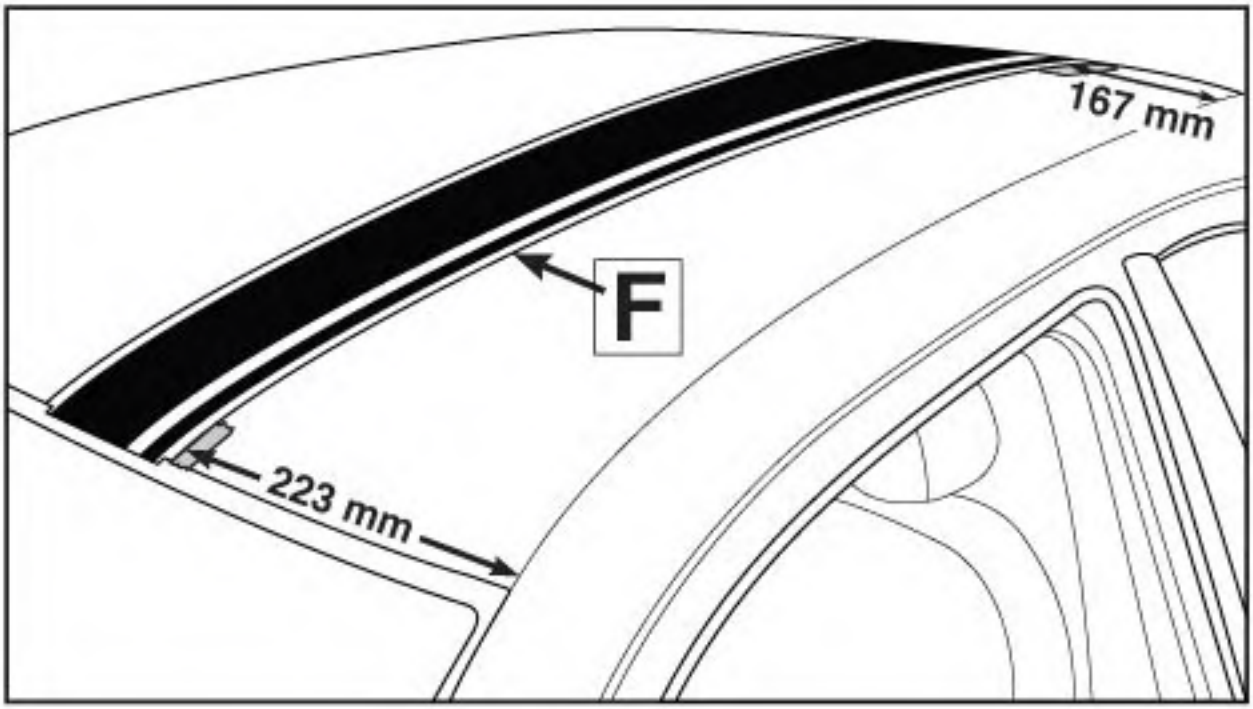
167 mm
F
223 mm

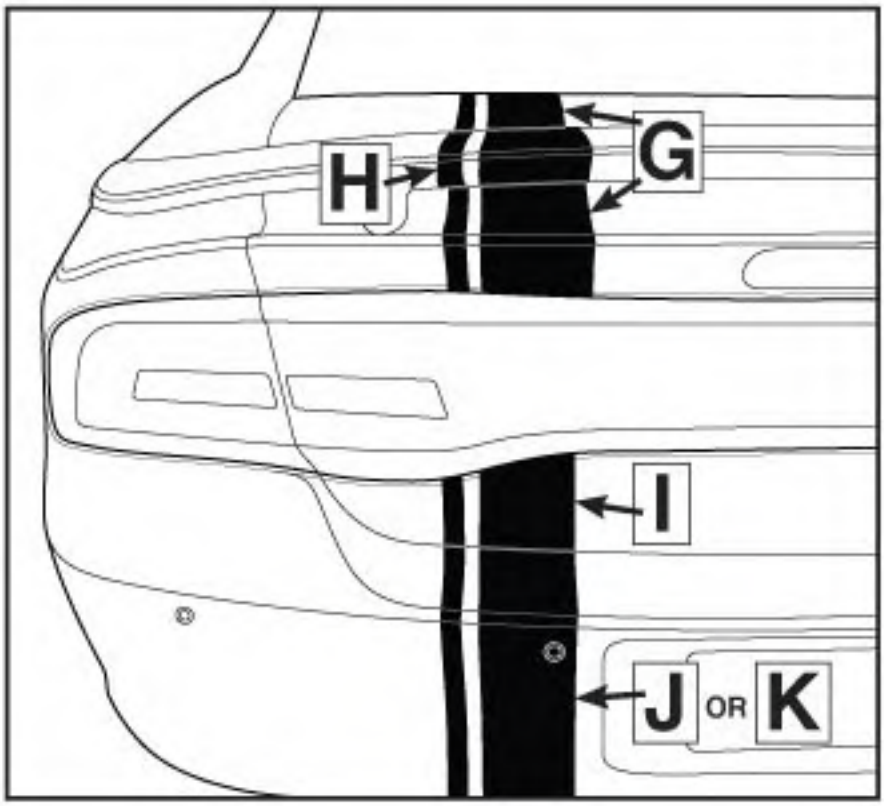

G Decklid Stripe

H Spoiler Stripe

I Decklid Lower Stripe

J Rear Fascia Stripe (Without Sensor)

K Rear Fascia Stripe (With Sensor)

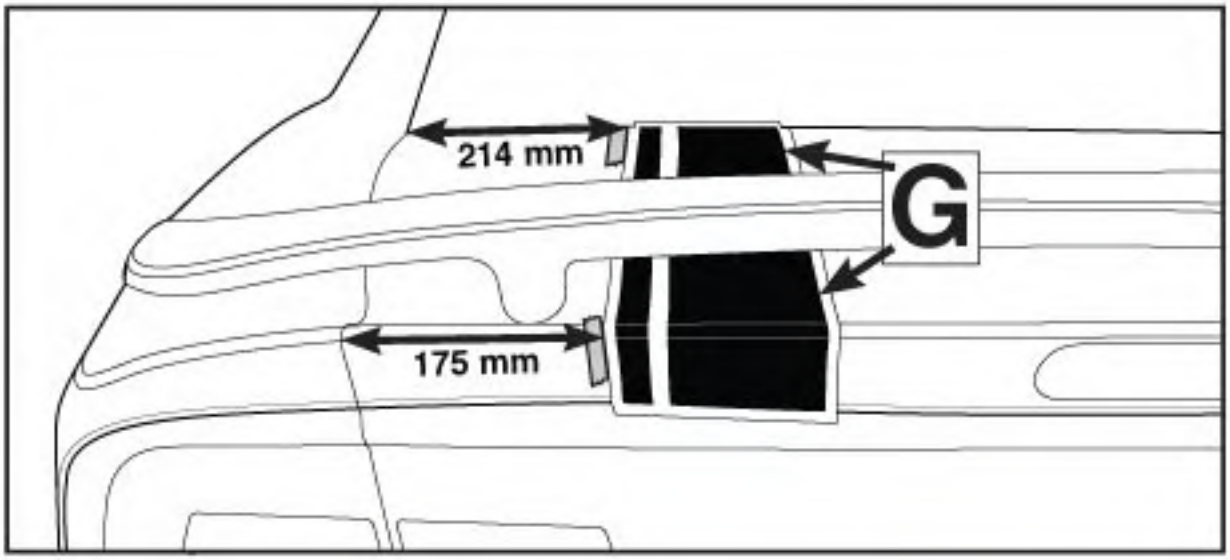
214 mm
G
175 mm

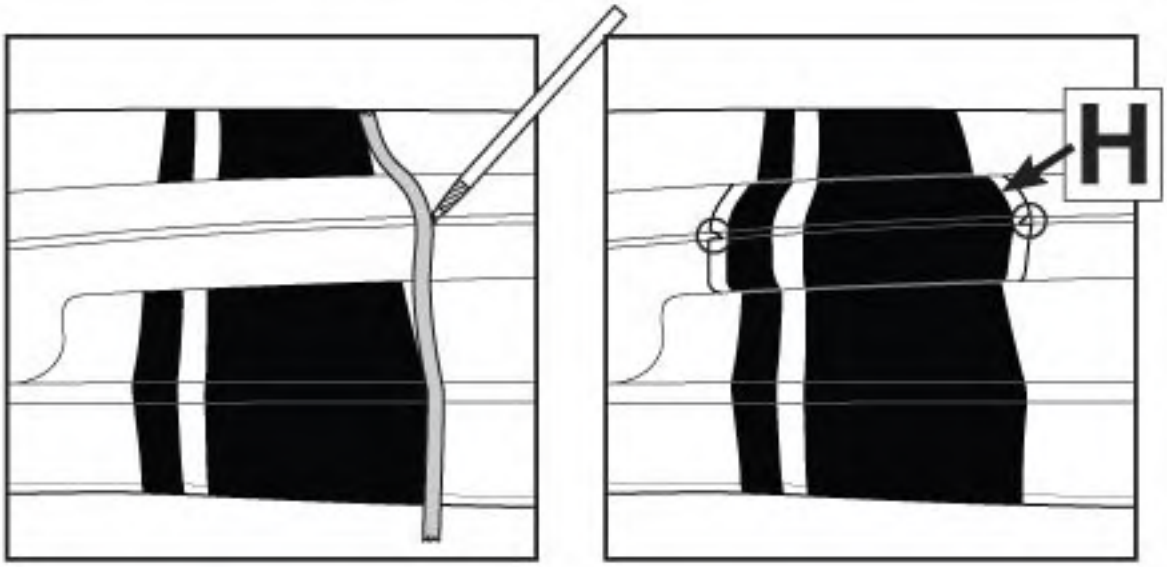
H

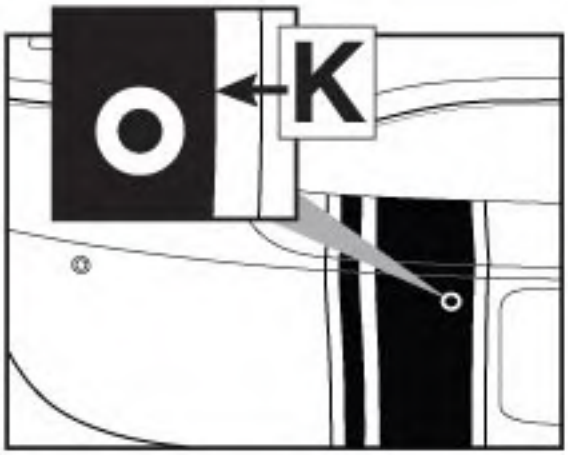
K

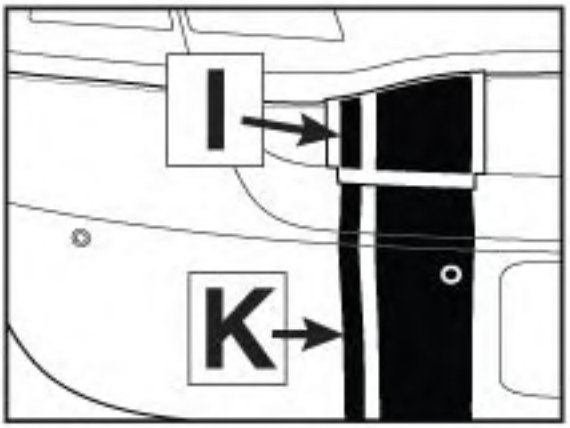
I
K

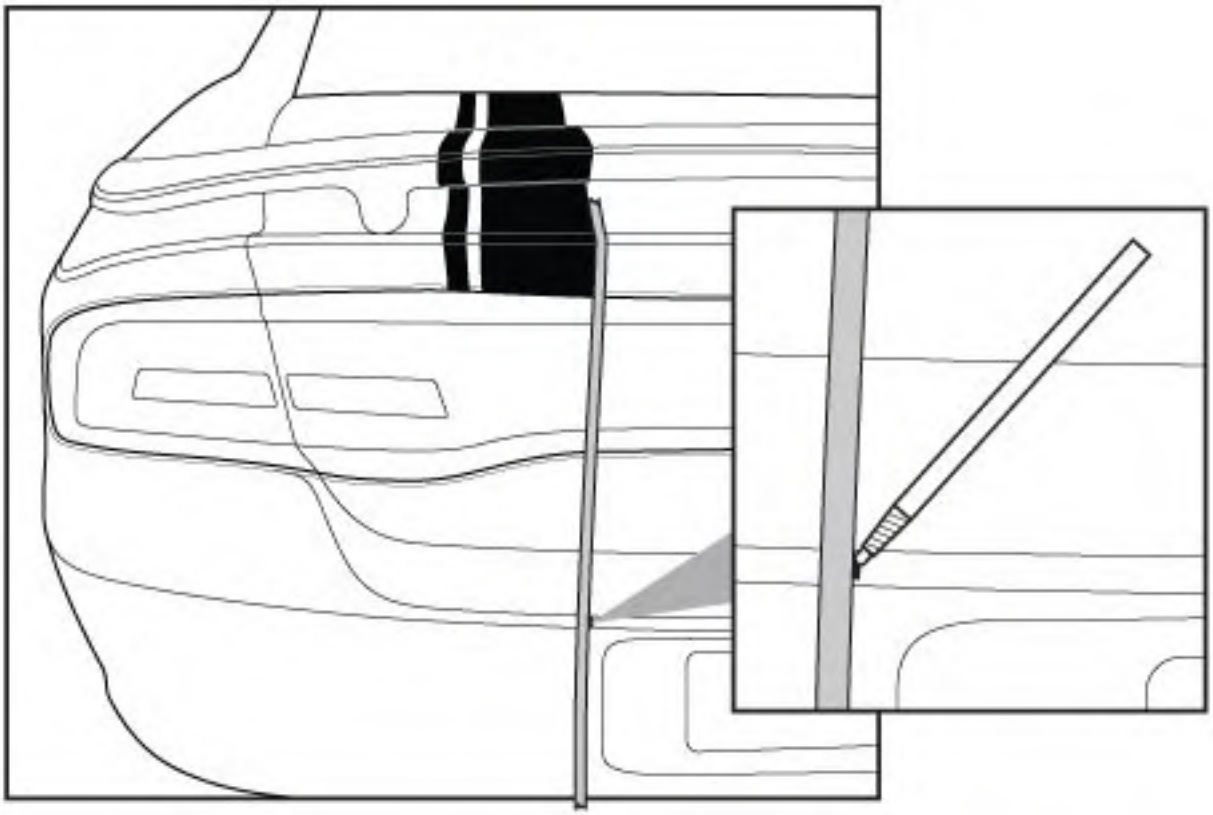

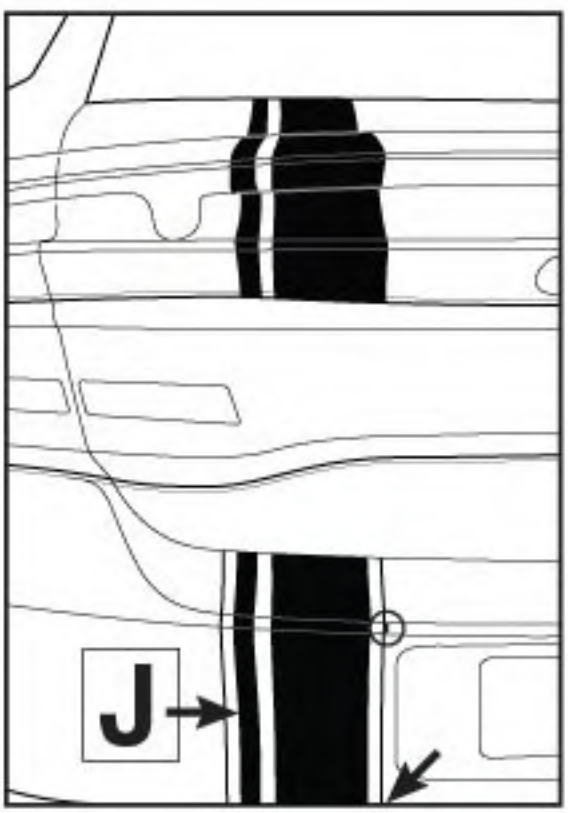
J

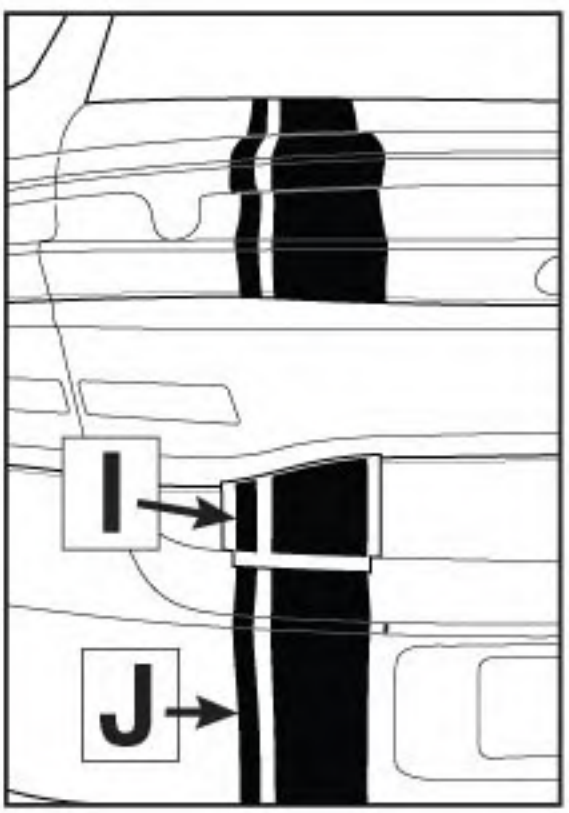
I
J