RAM 2500/3500/4500/5500
FRONT AIR DEFLECTOR

A1 Acrylic/Chrome Air Deflector
Acrylic/Chrome Dèflecteur d'air
Deflector en color cromo y ahumado

A2 Fasteners x 4
Attaches x 4
Tornillos de instalación x 4

A3 Bumper (Acrylic) x 5
Pare-chocs (Acrylic) x5
Topes (Ahumado) x 5

A4 Bumper (Chrome) x 4
Pare-chocs (Chrome) x4
Topes (Cromo) x 4

A5 Alcohol Wipes x 2
Tampons d'alcool x 2
Limpiador con Alcohol x 2

A6 Polyurethane tape x 1
Bande de polyurèthane x 1
Adhesivo de poliuretiano x1

A KIT CONTENTS CONTENU DU KIT CONTENIDO DEL KIT

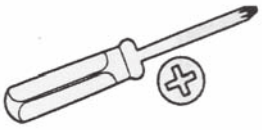

Phillips Screwdriver
Phillips Tournevis
Atornillador Phillips

Washbucket
Sceau á laver
Cubeta para lavar

B TOOLS REQUIRED OUTILS NECESSAIRES HERRAMIENTAS REQUERIDAS

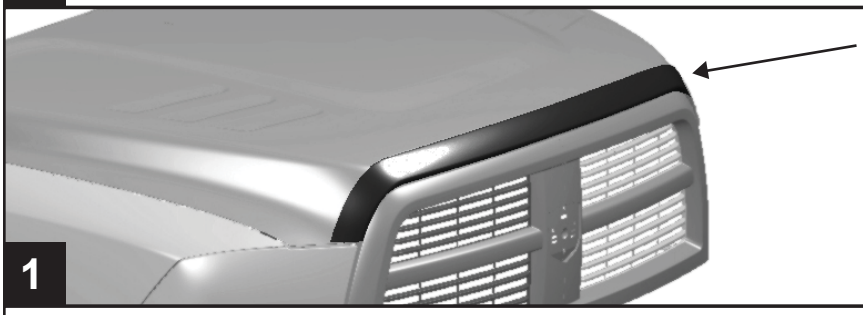

1

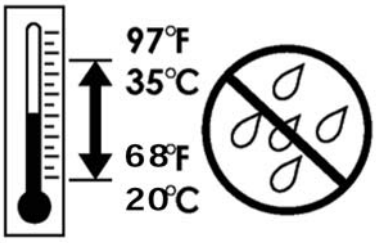

2

APPLICATION:
APPLICATION:
INSTALACIÓN:

IMPORTANT NOTICE
AVIS IMPORTANT
NOTA IMPORTANTE

Prior to installation, check the entire kit for possible damage or defects.
Avant l'installation vérifier le dossier complet sur d'eventuels dommages ou de défauts
Antes de instalar, verifique que todas las partes estén en buenas condiciones

IF PARTS ARE DAMAGED OR CONTAIN DEFECTS DO NOT INSTALL.
YOU MUST RETURN THE COMPLETE KIT IF YOU WISH TO MAKE A WARRANTY CLAIM

SI LES PIECES SONT ENDOMMAGEES OU CONTIENNENT DES DÉFAUTS DE NE PAS INSTALLERS.
VOUS DEVES RENVOYER UN KIT COMPLET SI VOUS SOUHAITEZ FAIRE UN DEMANDE DE GARANTIE

SI HAY PARTES DAÑADAS O DEFECTUOSAS NO PROCEDA CON LA INSTALACIÓN.
PARA HACER UN RECLAMO BAJO GARANTÍA, TODAS LAS PARTES DEBEN SER RETORNADAS

3

RAM 2500/3500/4500/5500

FRONT AIR DEFLECTOR

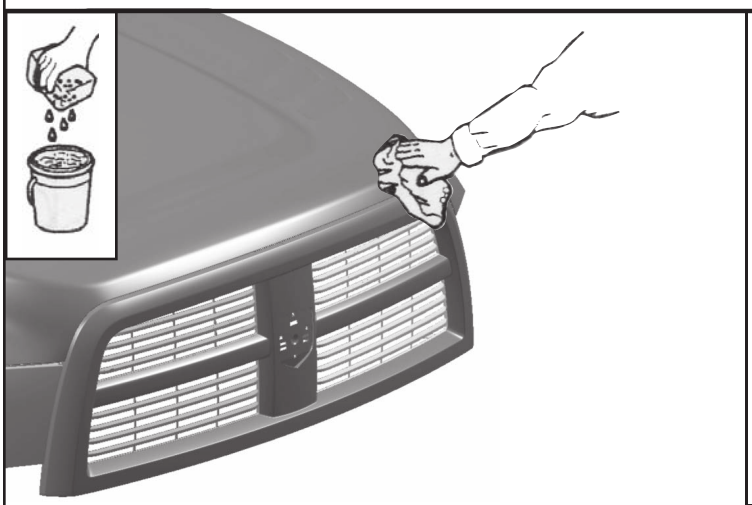

1

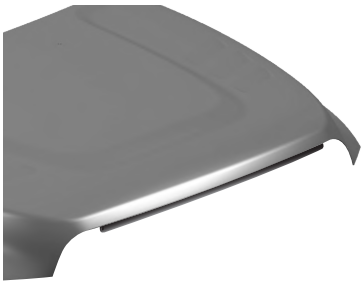

DO NOT REMOVE RUBBER SEAL FROM BOTTOM OF HOOD

NE PAS ÔTER LE JOINT DU BAS DE LA HOTTE

NO REMUEVA SELLO DE GOMA ADHERIDO POR DEBAJO DEL COFRE

2

CLEAN TOP OF GRILLE SURFACE WITH THE ALCOHOL PAD OR A CLEAN CLOTH USING ISOPROPYL ALCOHOL; 70% MINIMUM

NETTOYER LE SOMMET DE SURFACE DE GRIL AVEC LE COUSSIN D'ALCOOL OU UN ALCOOL ISOPROPYLIQUE D'UTILISATION DE TISSU PROPRE 70% MINIMUM

LIMPIE LA SUPERFICIE SUPERIOR DE LA PARRILLA UTILIZANDO EL LIMPIADOR CON ALCOHOL O CON UNA TOALLA LIMPIA HUMEDECIDA CON ALCOHOL ISOPROPÍLICO (70% MÍNIMO)

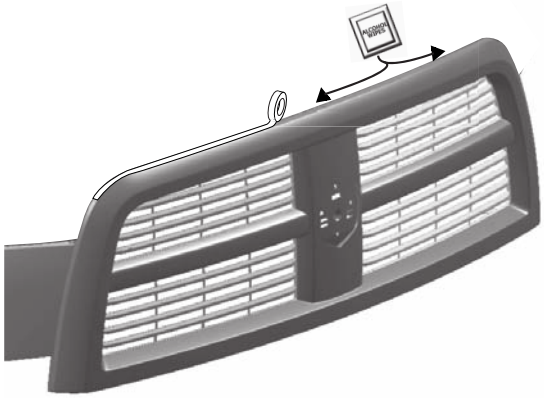

ONCE THE TOP OF GRILLE SURFACE IS FREE FROM RESIDUE, APPLY POLYURETHANE TAPE AS SHOWN ABOVE

QUAND LE SOMMET DE SURFACE DE GRIL EST LIBRE DU RESIDU APPLIQUÉ DE LA BANDE DE POLY URETHANE COMME INDIQUE AU-DESSUS

UNA VEZ LA SUPERFICIE DE LA PARRILLA ESTÁ LIMPIA, APLIQUE EL ADHESIVO DE POLIURETANO COMO SE MUESTRA EN EL GRÁFICO

3

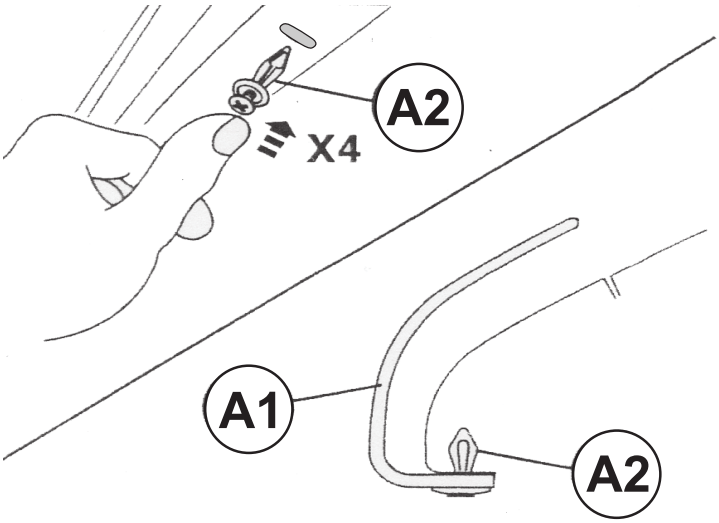

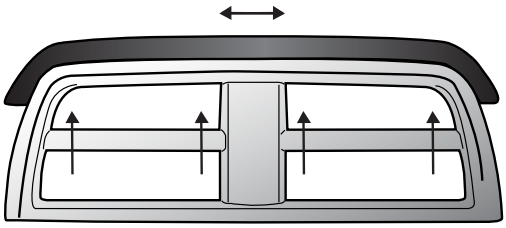

ALIGN PART FOR BEST FIT BEFORE FASTENING

ALIGNER LE CADRE POUR LE MEILLEUR AJUSTEMENT AVANT DE VISER

COLOQUE LA PARTE EN POSICIÓN CORRECTA ANTES DE FIJARLA AL COFRE

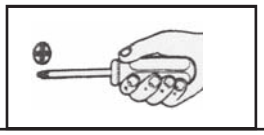

INSERT FASTENER AND TIGHTEN SCREW UNTIL FLUSH WITH FASTENER HEAD

FERMETURE A INSERER ET SERRER LA VIS JUS'QUE VIDER LA TETE ATTACHE

INSERTE LOS TORNILLOS HASTA QUEDAR SUMERGIDOS EN LA BASE DE ATORNILLAMIENTO

4

RAM 2500/3500/4500/5500

FRONT AIR DEFLECTOR

CLEAN BACK OF AIR DEFLECTOR SURFACE AFTER THE STICKERS ARE REMOVED WITH THE ALCOHOL PAD OR A CLEAN CLOTH USING ISOPROPYL ALCOHOL; 70% MINIMUM. PLACE BUMPERS AFTER ALCOHOL HAS COMPLETELY EVAPORATED

NETTOYER LA SURFACE ARRIÈRE DU DÉFLECTEUR D'AIR APRÈS LES AUTOCOLLANTS SONT ENLEVÉS AVEC UN TAMPON D'ALCOOL OU D'UN CHIFFON PROPRE EN UTILISANT DE L'ALCOOL ISOPROPYLIQUE 70% MINIMUM. PARE-CHOCS LIEU APRÈS QUE L'ALCOOL SOIT COMPLÈTEMENT ÉVAPORÉ

LIMPIE LA SUPERFICIE DE ATRÁS DEL DEFLECTOR DESPUÉS DE REMOVER LAS ETIQUETAS PROTECTORAS. UTILICE EL LIMPIADOR CON ALCOHOL O UNA TOALLA LIMPIA CON ALCOHOL ISOPROPÍLICO (70% MÍNIMO).
COLOQUE LOS TOPES DESPUÉS QUE EL ALCOHOL SE HAYA EVAPORADO.

ACRYLIC AIR DEFLECTOR BUMPER PLACEMENT INDICATED BY STICKER TABS (5X)

ACRYLIQUE PLACEMENT DÉFLECTEUR D'AIR PARE-CHOCS INDIQUÉ PAR DES ONGLETS 5 VIGNETTE

EN EL DEFLECTOR COLOR AHUMADO, LA UBICACIÓN DE LOS TOPES ESTÁ INDICADO POR ETIQUETAS

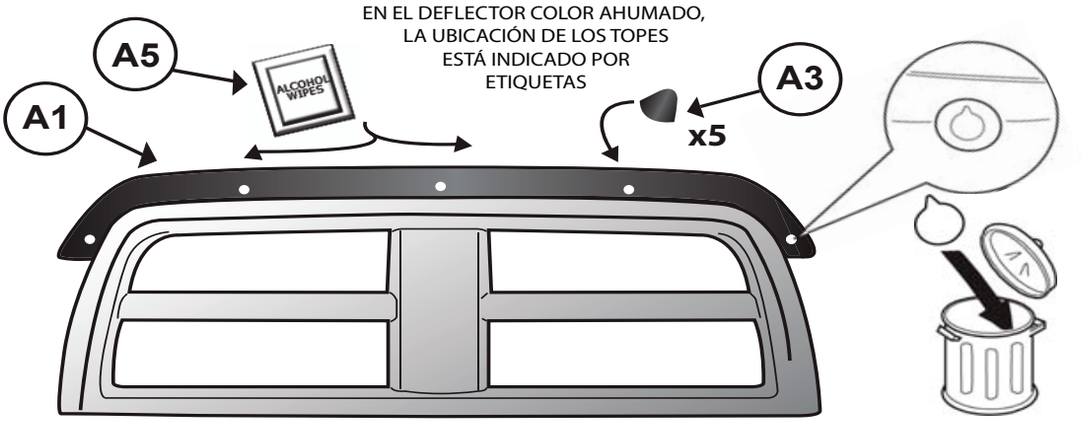

CHROME AIR DEFLECTOR BUMPER PLACEMENT INDICATED BY CIRCULAR MARKINGS ON BACK OF AIR DEFLECTOR (4X)

CHROME PLACEMENT DÉFLECTEUR D'AIR PARE-CHOCS INDIQUÉES PAR 4 MARQUES CIRCULAIRES SUR LE DOS DE L'AIR DÉFLECTEUR

EN EL DEFLECTOR COLOR CROMO, LA UBICACIÓN DE LOS TOPES ESTÁ INDICADO POR MARCAS CIRCULARES.

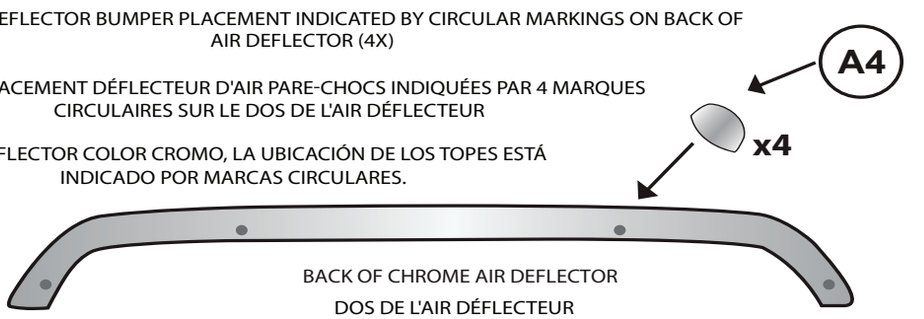

BACK OF CHROME AIR DEFLECTOR

DOS DE L'AIR DÉFLECTEUR

REVERSO DEL DEFLECTOR

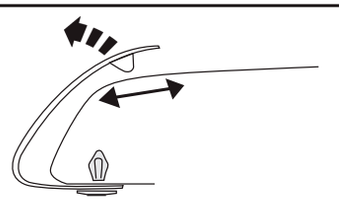

ADJUST BUMPERS TO BEST LOCATION

REGLER PARE-CHOCS DE MEILLEUR ENDROIT

AJUSTAR LOS TOPES PARA LOGRAR UNA INSTALACIÓN EFECTIVA